ISSN 1847-4853

SLUŽBENI GLASNIK OPĆINE VIŠKOVCI

BROJ 3

Viškovci, 18. travnja 2019.

AKTI OPĆINSKOG VIJEĆA

1. Godišnji izvještaj o izvršenju Proračuna Općine Viškovci za razdoblje 01.01-31.12.2018.
2. Odluka o usvajanju izvješća o radu Općinskog načelnika Općine Viškovci za razdoblje 01.07.-31.12.2018.
3. Odluka o komunalnom redu
4. Odluka o mjerama za sprječavanje nepropisnog odbacivanja otpada i mjerama za uklanjanje odbačenog otpada na području Općine Viškovci
5. Odluka o zajedničkom obavljanju poslova poljoprivrednog i komunalnog redarstva s općinama Drenje, Gorjani i Strizivojna
6. Odluka o II.izmjenama i dopunama Odluke o koeficijentima za obračun plaće službenika i namještenika Jedinstvenog upravnog odjela
7. Odluka o stavljanju izvan snage Odluke o određivanju vrijednosti komunalnog boda
8. Odluka o prodaji građevinskog zemljišta u Gospodarskoj zoni Viškovci u Viškovcima

Na temelju članka 110. stavka 2. Zakona o proračunu („Narodne novine" broj 87/08, 136/12 i 15/15), članka 16. Pravilnika o polugodišnjem i godišnjem izvještaju o izvršenju proračuna („Narodne novine" broj 24/13 i 103/17) te članka 32. Statuta Općine Viškovci („Službeni glasnik" Općine Viškovci 1/13 i 1/18) Općinsko vijeće Općine Viškovci na 12. sjednici održanoj 15. travnja 2019. godine donijelo je :

ODLUKU
o usvajanju godišnjeg izvještaja o izvršenju Proračuna Općine Viškovci za razdoblje od 01.01.-31.12.2018.

I.

Usvaja se godišnji izvještaj o izvršenju Proračuna Općine Viškovci za 2018. godinu kako je predloženo.

II.

Izvješće iz točke I. ove Odluke prilog je ovoj Odluci i čini njezin sastavni dio.

III.

Ova Odluka stupa na snagu osmog dana od dana objave u Službenom glasniku Općine Viškovci.

Klasa:400-06/19-01/02
Urbroj:2121/10-01-02/19-97
Viškovci, 15. travnja 2019. godine

Predsjednik Općinskog vijeća

Mario Marijanović v.r.

REPUBLIKA HRVATSKA
OSJEČKO-BARANJSKA ŽUPANIJA
OPĆINA VIŠKOVCI

Na temelju članka 110. stavka 2. Zakona o proračunu ("Narodne novine" broj 87/08, 136/12 i 15/15), članka 4. i 16. Pravilnika o polugodišnjem i godišnjem izvještaju o izvršenju proračuna ("Narodne novine" broj 24/13 i 102/17), te članka 47. Statuta Općine Viškovci ("Službeni glasnik" Općine Viškovci 01/13 i 01/18) Općinski načelnik Općine Viškovci predlaže Općinskom vijeću Općine Viškovci na donošenje:

GODIŠNJI OBRAČUN PRORAČUNA OPĆINE VIŠKOVCI ZA 2018. GODINU

NASLOVNA

I. OPĆI DIO

Članak 1.

Godišnji izvještaj o izvršenju Proračuna Općine Viškovci za razdoblje od 01. siječnja do 31. prosinca 2018. godine.

RAČUN PRIHODA I RASHODA	Ostvarenje 2017	Plan	Ostvarenje 2018
Prihodi poslovanja	3.871.929,82 kn	6.796.285,12 kn	6.912.456,37 kn
Prihodi od prodaje nefinancijske imovine	0,00 kn	0,00 kn	0,00 kn
UKUPNO PRIHODA	**3.871.929,82 kn**	**6.796.285,12 kn**	**6.912.456,37 kn**
Rashodi poslovanja	2.210.612,70 kn	4.364.805,60 kn	3.971.376,40 kn
Rashodi za nabavu nefinancijske imovine	1.817.226,19 kn	2.924.194,40 kn	1.925.586,04 kn
UKUPNO RASHODA	**4.027.838,89 kn**	**7.289.000,00 kn**	**5.896.962,44 kn**
RAZLIKA VIŠAK/MANJAK	**-155.909,07 kn**	**-492.714,88 kn**	**1.015.493,93 kn**

RASPOLOŽIVA SREDSTVA IZ PRETHODNIH GODINA			
Ukupan donos viška/manjka iz prethodnih godina	**648.623,95 kn**	**492.714,88 kn**	**492.714,88 kn**
Dio koji će se rasporediti/pokriti u razdoblju	648.623,95 kn	492.714,88 kn	492.714,88 kn

RAČUN FINANCIRANJA			
Primici od financijske imovine i zaduživanja	0,00 kn	0,00 kn	0,00 kn
Izdaci za financijsku imovinu i otplate zajmova	0,00 kn	0,00 kn	0,00 kn
NETO FINANCIRANJE	**0,00 kn**	**0,00 kn**	**0,00 kn**

VIŠAK/MANJAK + NETO FINANCIRANJE + RASPOLOŽIVA SREDSTVA IZ PRETHODNIH GODINA	**492.714,88 kn**	**0,00 kn**	**1.508.208,81 kn**

Članak 2.

Prihodi i rashodi, primici i izdaci po ekonomsoj klasifikaciji prikazuju se u Računu prihoda i rashoda u računu financiranju.

II. POSEBNI DIO PRORAČUNA

Članak 3.

Rashodi i izdaci Proračuna Općine Viškovci za 2018. godinu prikazani su u izvršenju proračuna po organizacijskoj, ekonomskoj i programskoj klasifikaciji.

Članak 4.

Godišnji izvještaj o izvršenju Proračuna Općine Viškovci za razdoblje od 01. siječnja do 31. prosinca 2018. godine objavit će se u „Službenom glasniku" i na internetskoj stranici Općine Viškovci www.viskovci.hr

KLASA:400-06/19-01/01
URBROJ: 2121/10-02-02/19-93
Viškovci, 08. travnja 2019.

Općinski načelnik

Ante Krištić

REPUBLIKA HRVATSKA
OSJEČKO-BARANJSKA ŽUPANIJA
OPĆINA VIŠKOVCI

GODIŠNJI OBRAČUN PRORAČUNA OPĆINE VIŠKOVCI ZA 2018. GODINU

OPĆI DIO PRORAČUNA - PRIHODI PO EKONOMSKOJ KLASIFIKACIJI [T-2]

Račun/ Pozicija	Opis	Ostvarenje 2017	Plan	Ostvarenje 2018	Indeks 5/3	Indeks 5/4
1	2	3	4	5	6	7
PRIHODI I PRIMICI						
6	**Prihodi poslovanja**	**3.871.929,82**	**6.796.285,12**	**6.912.456,37**	**1,79**	**1,02**
61	**Prihodi od poreza**	**1.143.892,93**	**4.219.300,00**	**3.412.066,35**	**2,98**	**0,81**
611	Porez i prirez na dohodak	1.068.167,57	4.100.000,00	3.307.266,09	3,10	0,81
6111	Porez i prirez na dohodak od nesamostalnog rada	1.068.167,57		3.307.266,09	3,10	
613	Porezi na imovinu	56.339,91	100.300,00	97.033,93	1,72	0,97
6131	Stalni porezi na nepokretnu imovinu (zemlju, zgrade, kuće i ostalo)	0,00		0,00		
6134	Povremeni porezi na imovinu	56.339,91		97.033,93	1,72	
614	Porezi na robu i usluge	19.385,45	19.000,00	7.766,33	0,40	0,41
6142	Porez na promet	14.984,34		6.485,31	0,43	
6145	Porezi na korištenje dobara ili izvođenje aktivnosti	4.401,11		1.281,02	0,29	
63	**Pomoći iz inozemstva i od subjekata unutar općeg proračuna**	**1.972.793,02**	**1.545.789,00**	**2.399.439,89**	**1,22**	**1,55**
633	Pomoći proračunu iz drugih proračuna	1.857.027,22	1.054.700,00	1.908.351,65	1,03	1,81
6331	Tekuće pomoći iz proračuna	1.485.152,22		670.240,00	0,45	
6332	Kapitalne pomoći iz proračuna	371.875,00		1.238.111,65	3,33	
634	Pomoći od izvanproračunskih korisnika	115.765,80	491.089,00	491.088,24	4,24	1,00
6341	Tekuće pomoći od izvanproračunskih korisnika	115.765,80		491.088,24	4,24	
64	**Prihodi od imovine**	**529.509,01**	**772.696,12**	**837.501,08**	**1,58**	**1,08**
641	Prihodi od financijske imovine	401,41	500,00	147,83	0,37	0,30
6413	Kamate na oročena sredstva i depozite po viđenju	401,41		147,83	0,37	
642	Prihodi od nefinancijske imovine	529.107,60	772.196,12	837.353,25	1,58	1,08

GODIŠNJI OBRAČUN PRORAČUNA OPĆINE VIŠKOVCI ZA 2018. GODINU

OPĆI DIO PRORAČUNA - PRIHODI PO EKONOMSKOJ KLASIFIKACIJI [T-2]

Račun/ Pozicija 1	Opis 2	Ostvarenje 2017 3	Plan 4	Ostvarenje 2018 5	Indeks 5/3 6	Indeks 5/4 7
6421	Naknade za koncesije	23.240,45		22.945,19	0,99	
6422	Prihodi od zakupa i iznajmljivanja imovine	496.856,72		808.633,20	1,63	
6423	Naknada za korištenje nefinancijske imovine	0,00		0,00		
6429	Ostali prihodi od nefinancijske imovine	9.010,43		5.774,86	0,64	
65	**Prihodi od upravnih i administrativnih pristojbi, pristojbi po posebnim propisima i naknada**	**225.734,86**	**251.000,00**	**257.546,31**	**1,14**	**1,03**
651	Upravne i administrativne pristojbe	39.004,10	41.000,00	51.085,05	1,31	1,25
6512	Županijske, gradske i općinske pristojbe i naknade	38.084,06		51.085,05	1,34	
6513	Ostale upravne pristojbe i naknade	920,04		0,00	0,00	
652	Prihodi po posebnim propisima	87.650,44	52.000,00	40.338,38	0,46	0,78
6522	Prihodi vodnog gospodarstva	4.745,27		18.139,57	3,82	
6524	Doprinosi za šume	29.105,94		19.776,97	0,68	
6526	Ostali nespomenuti prihodi	53.799,23		2.421,84	0,05	
653	Komunalni doprinosi i naknade	99.080,32	158.000,00	166.122,88	1,68	1,05
6531	Komunalni doprinosi	4.664,40		22.283,05	4,78	
6532	Komunalne naknade	94.415,92		143.839,83	1,52	
66	**Prihodi od prodaje proizvoda i robe te pruženih usluga i prihodi od donacija**	**0,00**	**7.500,00**	**5.902,74**		**0,79**
661	Prihodi od prodaje proizvoda i robe te pruženih usluga	0,00	7.500,00	5.902,74		0,79
6615	Prihodi od pruženih usluga	0,00		5.902,74		
	UKUPNO	**3.871.929,82**	**6.796.285,12**	**6.912.456,37**	**1,79**	**1,02**

REPUBLIKA HRVATSKA
OSJEČKO-BARANJSKA ŽUPANIJA
OPĆINA VIŠKOVCI

GODIŠNJI OBRAČUN PRORAČUNA OPĆINE VIŠKOVCI ZA 2018. GODINU

OPĆI DIO PRORAČUNA - RASHODI PO EKONOMSKOJ KLASIFIKACIJI [T-3]

Račun/ Pozicija 1	Opis 2	Ostvarenje 2017 3	Plan 4	Ostvarenje 2018 5	Indeks 5/3 6	Indeks 5/4 7
RASHODI I IZDACI						
3	**Rashodi poslovanja**	**2.210.612,70**	**4.364.805,60**	**3.971.376,40**	**1,80**	**0,91**
31	**Rashodi za zaposlene**	**364.957,16**	**960.491,50**	**963.485,21**	**2,64**	**1,00**
311	Plaće (Bruto)	305.107,58	798.024,50	798.021,91	2,62	1,00
3111	Plaće za redovan rad	305.107,58		798.021,91	2,62	
312	Ostali rashodi za zaposlene	8.100,00	25.700,00	28.700,00	3,54	1,12
3121	Ostali rashodi za zaposlene	8.100,00		28.700,00	3,54	
313	Doprinosi na plaće	51.749,58	136.767,00	136.763,30	2,64	1,00
3132	Doprinosi za obvezno zdravstveno osiguranje	47.049,05		122.789,07	2,61	
3133	Doprinosi za obvezno osiguranje u slučaju nezaposlenosti	4.700,53		13.974,23	2,97	
32	**Materijalni rashodi**	**961.225,31**	**1.966.553,10**	**1.618.447,76**	**1,68**	**0,82**
321	Naknade troškova zaposlenima	27.389,03	42.980,00	42.720,70	1,56	0,99
3211	Službena putovanja	0,00		1.548,99		
3212	Naknade za prijevoz, za rad na terenu i odvojeni život	14.637,03		17.228,59	1,18	
3213	Stručno usavršavanje zaposlenika	2.850,00		7.181,20	2,52	
3214	Ostale naknade troškova zaposlenima	9.902,00		16.761,92	1,69	
322	Rashodi za materijal i energiju	224.975,13	236.005,12	196.464,90	0,87	0,83
3221	Uredski materijal i ostali materijalni rashodi	15.815,86		21.136,38	1,34	
3223	Energija	142.631,84		164.323,72	1,15	
3224	Mat. i dijelovi za tekuće i investicijsko održavanje	66.527,43		11.004,80	0,17	
3225	Sitni inventar i auto gume	0,00		0,00		

rptE3L-2
Informatička obrada:
Municipal Soft

GODIŠNJI OBRAČUN PRORAČUNA OPĆINE VIŠKOVCI ZA 2018. GODINU

OPĆI DIO PRORAČUNA - RASHODI PO EKONOMSKOJ KLASIFIKACIJI [T-3]

Račun/ Pozicija 1	Opis 2	Ostvarenje 2017 3	Plan 4	Ostvarenje 2018 5	Indeks 5/3 6	Indeks 5/4 7
323	Rashodi za usluge	543.498,74	1.471.045,98	1.167.667,60	2,15	0,79
3231	Usluge telefona, pošte i prijevoza	6.530,12		19.513,18	2,99	
3232	Usluge tekućeg i investicijskog održavanja	307.331,25		601.247,98	1,96	
3233	Usluge promidžbe i informiranja	28.459,75		23.878,89	0,84	
3234	Komunalne usluge	152.721,31		152.921,91	1,00	
3236	Zdravstvene i veterinarske usluge	0,00		3.990,00		
3237	Intelektualne i osobne usluge	26.380,00		22.060,00	0,84	
3238	Računalne usluge	19.777,56		24.554,43	1,24	
3239	Ostale usluge	2.298,75		319.501,21	138,99	
329	Ostali nespomenuti rashodi poslovanja	165.362,41	216.522,00	211.594,56	1,28	0,98
3291	Naknade za rad predstavničkih i izvršnih tijela, povjerenstava i slično	96.520,14		92.720,91	0,96	
3292	Premije osiguranja	0,00		0,00		
3293	Reprezentacija	14.624,62		8.783,31	0,60	
3294	Članarine	4.000,00		0,00	0,00	
3295	Pristojbe i naknade	0,00		1.012,50		
3299	Ostali nespomenuti rashodi poslovanja	50.217,65		109.077,84	2,17	
34	**Financijski rashodi**	**29.034,79**	**71.300,00**	**56.818,87**	**1,96**	**0,80**
343	Ostali financijski rashodi	29.034,79	71.300,00	56.818,87	1,96	0,80
3431	Bankarske usluge i usluge platnog prometa	4.161,83		5.739,51	1,38	
3434	Ostali nespomenuti financijski rashodi	24.872,96		51.079,36	2,05	
37	**Naknade građanima i kućanstvima na temelju osiguranja i druge naknade**	**253.540,62**	**456.500,00**	**453.979,56**	**1,79**	**0,99**
372	Ostale naknade građanima i kućanstvima iz proračuna	253.540,62	456.500,00	453.979,56	1,79	0,99
3720	Ostale naknade građanima i kućanstvima iz proračuna	0,00		91.909,92		
3721	Naknade građanima i kućanstvima u novcu	218.645,62		186.916,00	0,85	
3722	Naknade građanima i kućanstvima u naravi	34.895,00		175.153,64	5,02	
38	**Ostali rashodi**	**601.854,82**	**909.961,00**	**878.645,00**	**1,46**	**0,97**

Informatička obrada:
Municipal Soft

GODIŠNJI OBRAČUN PRORAČUNA OPĆINE VIŠKOVCI ZA 2018. GODINU

OPĆI DIO PRORAČUNA - RASHODI PO EKONOMSKOJ KLASIFIKACIJI [T-3]

Račun/ Pozicija 1	Opis 2	Ostvarenje 2017 3	Plan 4	Ostvarenje 2018 5	Indeks 5/3 6	Indeks 5/4 7
381	Tekuće donacije	601.854,82	635.500,00	604.184,00	1,00	0,95
3811	Tekuće donacije u novcu	601.854,82		604.184,00	1,00	
383	Kazne, penali i naknade štete	0,00	274.461,00	274.461,00		1,00
3831	Naknade šteta pravnim i fizičkim osobama	0,00		274.461,00		
4	**Rashodi za nabavu nefinancijske imovine**	**1.817.226,19**	**2.924.194,40**	**1.925.586,04**	**1,06**	**0,66**
41	**Rashodi za nabavu neproizvedene imovine**	**199.750,00**	**67.174,60**	**82.490,09**	**0,41**	**1,23**
411	Materijalna imovina - prirodna bogatstva	0,00	0,00	0,00		
4111	Zemljište	0,00		0,00		
412	Nematerijalna imovina	199.750,00	67.174,60	82.490,09	0,41	1,23
4126	Ostala nematerijalna imovina	199.750,00		82.490,09	0,41	
42	**Rashodi za nabavu proizvedene dugotrajne imovine**	**1.027.839,83**	**2.857.019,80**	**1.843.095,95**	**1,79**	**0,65**
421	Građevinski objekti	643.924,65	2.653.218,80	1.664.171,67	2,58	0,63
4210	Građevinski objekti	261.344,65		915.024,81	3,50	
4213	Ceste, željeznice i ostali prometni objekti	382.580,00		749.146,86	1,96	
4214	Ostali građevinski objekti	0,00		0,00		
422	Postrojenja i oprema	383.915,18	185.801,00	160.924,43	0,42	0,87
4221	Uredska oprema i namještaj	0,00		44.141,00		
4223	Oprema za održavanje i zaštitu	0,00		0,00		
4226	Sportska i glazbena oprema	81.637,50		0,00	0,00	
4227	Uređaji, strojevi i oprema za ostale namjene	302.277,68		116.783,43	0,39	
423	Prijevozna sredstva	0,00	18.000,00	17.999,85		1,00
4230	Prijevozna sredstva	0,00		17.999,85		
45	**Rashodi za dodatna ulaganja na nefinancijskoj imovini**	**589.636,36**	**0,00**	**0,00**	**0,00**	
454	Dodatna ulaganja za ostalu nefinancijsku imovinu	589.636,36	0,00	0,00	0,00	
4541	Dodatna ulaganja za ostalu nefinancijsku imovinu	589.636,36		0,00	0,00	

GODIŠNJI OBRAČUN PRORAČUNA OPĆINE VIŠKOVCI ZA 2018. GODINU

OPĆI DIO PRORAČUNA - RASHODI PO EKONOMSKOJ KLASIFIKACIJI [T-3]

Račun/ Pozicija	Opis	Ostvarenje 2017	Plan	Ostvarenje 2018	Indeks 5/3	Indeks 5/4
1	2	3	4	5	6	7
	UKUPNO	**4.027.838,89**	**7.289.000,00**	**5.896.962,44**	**1,46**	**0,81**

REPUBLIKA HRVATSKA
OSJEČKO-BARANJSKA ŽUPANIJA
OPĆINA VIŠKOVCI

GODIŠNJI OBRAČUN PRORAČUNA OPĆINE VIŠKOVCI ZA 2018. GODINU

OPĆI DIO PRORAČUNA - PRIHODI PREMA IZVORIMA FINANCIRANJA [T-4]

IzvorID	Opis	Ostvarenje 2017	Plan	Ostvarenje 2018	Indeks 5/3	Indeks 5/4
1	2	3	4	5	6	7
100	Opći prihodi i primici	1.899.136,80	5.250.496,12	4.513.016,48	237,64%	0,86
1001	Opći prihodi i primici	1.899.136,80	5.250.496,12	4.513.016,48	237,64%	0,86
400	Prihodi za posebne namjene	1.972.793,02	1.545.789,00	2.399.439,89	121,63%	1,55
4001	Prihodi za posebne namjene	1.972.793,02	1.545.789,00	2.399.439,89	121,63%	1,55
	UKUPNO	**3.871.929,82**	**6.796.285,12**	**6.912.456,37**	**178,53%**	**101,71%**

REPUBLIKA HRVATSKA
OSJEČKO-BARANJSKA ŽUPANIJA
OPĆINA VIŠKOVCI

GODIŠNJI OBRAČUN PRORAČUNA OPĆINE VIŠKOVCI ZA 2018. GODINU

OPĆI DIO PRORAČUNA - RASHODI PREMA IZVORIMA FINANCIRANJA [T-5]

IzvorID 1	Opis 2	Ostvarenje 2017 3	Plan 4	Ostvarenje 2018 5	Indeks 5/3 6	Indeks 5/4 7
0	(ništa)	0,00	0,00	46.673,71		
01	(ništa)	0,00	0,00	46.673,71		
100	Opći prihodi i primici	3.757.660,09	4.766.768,95	3.970.758,04	105,67%	0,83
1001	Opći prihodi i primici	3.757.660,09	4.766.768,95	3.970.758,04	105,67%	0,83
300	Vlastiti prihodi	73.908,94	100.000,00	85.000,00	115,01%	0,85
3001	Vlastiti prihodi	73.908,94	100.000,00	85.000,00	115,01%	0,85
400	Prihodi za posebne namjene	196.269,86	2.422.231,05	1.794.530,69	914,32%	0,74
4001	Prihodi za posebne namjene	196.269,86	2.422.231,05	1.794.530,69	914,32%	0,74
	UKUPNO	**4.027.838,89**	**7.289.000,00**	**5.896.962,44**	**146,41%**	**80,90%**

Informatička obrada:
rptI3L-2 MunicipalSoft

REPUBLIKA HRVATSKA
OSJEČKO-BARANJSKA ŽUPANIJA
OPĆINA VIŠKOVCI

GODIŠNJI OBRAČUN PRORAČUNA OPĆINE VIŠKOVCI ZA 2018. GODINU

OPĆI DIO PRORAČUNA - RASHODI PREMA FUNKCIJSKOJ KLASIFIKACIJI [T-6]

Funk. 1	Opis 2	Ostvarenje 2017 3	Plan 4	Ostvarenje 2018 5	Indeks 5/3 6	Indeks 5/4 7
01	**Opće javne usluge**	**1.047.734,55**	**2.763.081,35**	**2.225.664,81**	**2,12**	**0,81**
010	Opće javne usluge	94.778,94	118.725,00	110.902,72	1,17	0,93
0100	Opće javne usluge	94.778,94	118.725,00	110.902,72	1,17	0,93
011	Izvršna i zakonodavna tijela, financijski i fiskalni poslovi, vanjski poslovi	671.722,11	1.883.273,37	1.475.619,21	2,20	0,78
0110	Izvršna i zakonodavna tijela, financijski i fiskalni poslovi, vanjski poslovi	43.934,07	118.216,00	115.157,17	2,62	0,97
0111	Izvršna i zakonodavna tijela	596.634,18	1.505.837,87	1.116.945,35	1,87	0,74
0112	Financijski i fiskalni poslovi	31.153,86	259.219,50	243.516,69	7,82	0,94
013	Opće usluge	281.233,50	761.082,98	639.142,88	2,27	0,84
0130	Opće usluge	0,00	290.183,98	167.020,65		0,58
0131	Opće usluge vezane uz službenike	0,00	357.239,00	360.237,40		1,01
0133	Ostale opće usluge	281.233,50	113.660,00	111.884,83	0,40	0,98
03	**Javni red i sigurnost**	**92.800,00**	**113.000,00**	**114.500,00**	**1,23**	**1,01**
032	Usluge protupožarne zaštite	92.800,00	113.000,00	114.500,00	1,23	1,01
0320	Usluge protupožarne zaštite	92.800,00	113.000,00	114.500,00	1,23	1,01
04	**Ekonomski poslovi**	**846.566,40**	**1.570.707,86**	**1.538.206,98**	**1,82**	**0,98**
042	Poljoprivreda, šumarstvo, ribarstvo i lov	138.280,00	754.961,00	730.873,50	5,29	0,97
0421	Poljoprivreda	138.280,00	754.961,00	730.873,50	5,29	0,97
045	Promet	708.286,40	815.746,86	807.333,48	1,14	0,99
0451	Cestovni promet	708.286,40	815.746,86	807.333,48	1,14	0,99
05	**Zaštita okoliša**	**201.691,25**	**126.500,00**	**115.600,23**	**0,57**	**0,91**
051	Gospodarenje otpadom	201.691,25	121.500,00	115.600,23	0,57	0,95
0510	Gospodarenje otpadom	201.691,25	121.500,00	115.600,23	0,57	0,95

GODIŠNJI OBRAČUN PRORAČUNA OPĆINE VIŠKOVCI ZA 2018. GODINU

OPĆI DIO PRORAČUNA - RASHODI PREMA FUNKCIJSKOJ KLASIFIKACIJI [T-6]

Funk. 1	Opis 2	Ostvarenje 2017 3	Plan 4	Ostvarenje 2018 5	Indeks 5/3 6	Indeks 5/4 7
056	Poslovi i usluge zaštite okoliša koji nisu drugdje svrstani	0,00	5.000,00	0,00		0,00
0560	Poslovi i usluge zaštite okoliša koji nisu drugdje svrstani	0,00	5.000,00	0,00		0,00
06	**Usluge unaprjeđenja stanovanja i zajednice**	**857.345,04**	**1.265.280,79**	**504.546,01**	**0,59**	**0,40**
060	Usluge unaprjeđenja stanovanja i zajednice	0,00	690.179,79	66.175,34		0,10
0600	Usluge unaprjeđenja stanovanja i zajednice	0,00	690.179,79	66.175,34		0,10
061	Razvoj stanovanja	0,00	0,00	0,00		
0610	Razvoj stanovanja	0,00	0,00	0,00		
062	Razvoj zajednice	65.750,00	47.000,00	62.316,38	0,95	1,33
0620	Razvoj zajednice	65.750,00	47.000,00	62.316,38	0,95	1,33
064	Ulična rasvjeta	176.732,87	275.000,00	228.776,27	1,29	0,83
0640	Ulična rasvjeta	155.688,69	260.000,00	227.892,67	1,46	0,88
0641	???	21.044,18	15.000,00	883,60	0,04	0,06
066	Rashodi vezani uz stanovanje i kom. pogodnosti koji nisu drugdje svrstani	614.862,17	253.101,00	147.278,02	0,24	0,58
0660	Rashodi vezani uz stanovanje i kom. pogodnosti koji nisu drugdje svrstani	340.131,78	178.751,00	72.929,27	0,21	0,41
0661	???	274.730,39	74.350,00	74.348,75	0,27	1,00
08	**Rekreacija, kultura i religija**	**558.764,12**	**952.258,00**	**939.924,59**	**1,68**	**0,99**
081	Službe rekreacije i sporta	409.110,01	715.458,00	735.606,56	1,80	1,03
0810	Službe rekreacije i sporta	409.110,01	715.458,00	735.606,56	1,80	1,03
082	Službe kulture	20.654,11	30.000,00	16.469,03	0,80	0,55
0820	Službe kulture	20.654,11	30.000,00	16.469,03	0,80	0,55
084	Religijske i druge službe zajednice	100.000,00	151.800,00	151.799,00	1,52	1,00
0840	Religijske i druge službe zajednice	100.000,00	151.800,00	151.799,00	1,52	1,00
086	Rashodi za rekreaciju, kulturu i religiju koji nisu drugdje svrstani	29.000,00	55.000,00	36.050,00	1,24	0,66
0860	Rashodi za rekreaciju, kulturu i religiju koji nisu drugdje svrstani	29.000,00	55.000,00	36.050,00	1,24	0,66
09	**Obrazovanje**	**215.091,91**	**247.300,00**	**230.884,96**	**1,07**	**0,93**
091	Predškolsko i osnovno obrazovanje	180.196,91	149.300,00	132.860,47	0,74	0,89
0911	Predškolsko obrazovanje	71.408,33	70.000,00	64.716,01	0,91	0,92
0912	Osnovno obrazovanje	108.788,58	79.300,00	68.144,46	0,63	0,86

GODIŠNJI OBRAČUN PRORAČUNA OPĆINE VIŠKOVCI ZA 2018. GODINU

OPĆI DIO PRORAČUNA - RASHODI PREMA FUNKCIJSKOJ KLASIFIKACIJI [T-6]

Funk. 1	Opis 2	Ostvarenje 2017 3	Plan 4	Ostvarenje 2018 5	Indeks 5/3 6	Indeks 5/4 7
092	Srednjoškolsko obrazovanje	34.895,00	98.000,00	98.024,49	2,81	1,00
0920	Srednjoškolsko obrazovanje	34.895,00	98.000,00	98.024,49	2,81	1,00
10	**Socijalna zaštita**	**207.845,62**	**250.872,00**	**227.634,86**	**1,10**	**0,91**
100	Socijalna zaštita	0,00	59.572,00	53.885,87		0,90
1005	???	0,00	59.572,00	53.885,87		0,90
102	Starost	0,00	5.000,00	3.347,99		0,67
1020	Starost	0,00	5.000,00	3.347,99		0,67
104	Obitelj i djeca	59.051,00	26.000,00	24.000,00	0,41	0,92
1040	Obitelj i djeca	59.051,00	26.000,00	24.000,00	0,41	0,92
107	Socijalna pomoć stanovništvu koje nije obuhvaćeno redovnim socijalnim programima	148.794,62	155.300,00	141.401,00	0,95	0,91
1070	Socijalna pomoć stanovništvu koje nije obuhvaćeno redovnim socijalnim programima	148.794,62	155.300,00	141.401,00	0,95	0,91
109	Aktivnosti socijalne zaštite koje nisu drugdje svrstane	0,00	5.000,00	5.000,00		1,00
1090	Aktivnosti socijalne zaštite koje nisu drugdje svrstane	0,00	5.000,00	5.000,00		1,00
	UKUPNO	**4.027.838,89**	**7.289.000,00**	**5.896.962,44**	**1,46**	**0,81**

REPUBLIKA HRVATSKA
OSJEČKO-BARANJSKA ŽUPANIJA
OPĆINA VIŠKOVCI

GODIŠNJI OBRAČUN PRORAČUNA OPĆINE VIŠKOVCI ZA 2018. GODINU

POSEBNI DIO PREMA ORGANIZACIJSKOJ KLASIFIKACIJI [T-10]

Račun/ Pozicija 1	Opis 2	Plan 3	Ostvarenje 2018 4	Indeks 4/3 5
RAZDJEL 001	**OPĆINA VIŠKOVCI**	**2.525.150,65**	**1.890.650,02**	**0,75**
GLAVA 00101	**OPĆINSKO VIJEĆE**	**1.812.023,65**	**1.181.218,25**	**0,65**
32	**Materijalni rashodi**	**240.897,00**	**236.267,01**	**0,98**
323	Rashodi za usluge	141.175,00	139.546,10	0,99
3232	Usluge tekućeg i investicijskog održavanja		6.121,10	
3233	Usluge promidžbe i informiranja		3.750,00	
3239	Ostale usluge		129.675,00	
329	Ostali nespomenuti rashodi poslovanja	99.722,00	96.720,91	0,97
3291	Naknade za rad predstavničkih i izvršnih tijela, povjerenstava i slično		92.720,91	
3299	Ostali nespomenuti rashodi poslovanja		4.000,00	
37	**Naknade građanima i kućanstvima na temelju osiguranja i druge naknade**	**118.000,00**	**115.909,92**	**0,98**
372	Ostale naknade građanima i kućanstvima iz proračuna	118.000,00	115.909,92	0,98
3720	Ostale naknade građanima i kućanstvima iz proračuna		91.909,92	
3721	Naknade građanima i kućanstvima u novcu		24.000,00	
38	**Ostali rashodi**	**1.200,00**	**1.120,00**	**0,93**
381	Tekuće donacije	1.200,00	1.120,00	0,93
3811	Tekuće donacije u novcu		1.120,00	
41	**Rashodi za nabavu neproizvedene imovine**	**20.174,60**	**20.173,71**	**1,00**
412	Nematerijalna imovina	20.174,60	20.173,71	1,00

Informatička obrada:
rptP2L-I MunicipalSoft

GODIŠNJI OBRAČUN PRORAČUNA OPĆINE VIŠKOVCI ZA 2018. GODINU

POSEBNI DIO PREMA ORGANIZACIJSKOJ KLASIFIKACIJI [T-10]

Račun/ Pozicija 1	Opis 2	Plan 3	Ostvarenje 2018 4	Indeks 4/3 5
4126	Ostala nematerijalna imovina		20.173,71	
42	**Rashodi za nabavu proizvedene dugotrajne imovine**	**1.431.752,05**	**807.747,61**	**0,56**
421	Građevinski objekti	1.431.752,05	807.747,61	0,56
4210	Građevinski objekti		58.600,75	
4213	Ceste, željeznice i ostali prometni objekti		749.146,86	
GLAVA 00102	**NAČELNIK**	**713.127,00**	**709.431,77**	**0,99**
31	**Rashodi za zaposlene**	**637.258,50**	**637.254,05**	**1,00**
311	Plaće (Bruto)	543.732,50	543.731,59	1,00
3111	Plaće za redovan rad		543.731,59	
313	Doprinosi na plaće	93.526,00	93.522,46	1,00
3132	Doprinosi za obvezno zdravstveno osiguranje		83.822,06	
3133	Doprinosi za obvezno osiguranje u slučaju nezaposlenosti		9.700,40	
32	**Materijalni rashodi**	**19.468,50**	**13.783,22**	**0,71**
321	Naknade troškova zaposlenima	280,00	880,00	3,14
3212	Naknade za prijevoz, za rad na terenu i odvojeni život		0,00	
3213	Stručno usavršavanje zaposlenika		600,00	
3214	Ostale naknade troškova zaposlenima		280,00	
322	Rashodi za materijal i energiju	15.000,00	8.714,72	0,58
3221	Uredski materijal i ostali materijalni rashodi		8.714,72	
323	Rashodi za usluge	3.188,50	3.188,50	1,00
3233	Usluge promidžbe i informiranja		3.188,50	
329	Ostali nespomenuti rashodi poslovanja	1.000,00	1.000,00	1,00
3293	Reprezentacija		1.000,00	
37	**Naknade građanima i kućanstvima na temelju osiguranja i druge naknade**	**38.400,00**	**40.394,65**	**1,05**
372	Ostale naknade građanima i kućanstvima iz proračuna	38.400,00	40.394,65	1,05
3722	Naknade građanima i kućanstvima u naravi		40.394,65	
42	**Rashodi za nabavu proizvedene dugotrajne imovine**	**18.000,00**	**17.999,85**	**1,00**

Informatička obrada:
rptP2L-1 MunicipalSoft

GODIŠNJI OBRAČUN PRORAČUNA OPĆINE VIŠKOVCI ZA 2018. GODINU

POSEBNI DIO PREMA ORGANIZACIJSKOJ KLASIFIKACIJI [T-10]

Račun/ Pozicija 1	Opis 2	Plan 3	Ostvarenje 2018 4	Indeks 4/3 5
423	Prijevozna sredstva	18.000,00	17.999,85	1,00
4230	Prijevozna sredstva		17.999,85	
RAZDJEL 002	JEDINSTVENI UPRAVNI ODJEL	4.763.849,35	4.006.312,42	0,84
GLAVA 00201	JUO	4.763.849,35	4.006.312,42	0,84
31	**Rashodi za zaposlene**	323.233,00	326.231,16	1,01
311	Plaće (Bruto)	254.292,00	254.290,32	1,00
3111	Plaće za redovan rad		254.290,32	
312	Ostali rashodi za zaposlene	25.700,00	28.700,00	1,12
3121	Ostali rashodi za zaposlene		28.700,00	
313	Doprinosi na plaće	43.241,00	43.240,84	1,00
3132	Doprinosi za obvezno zdravstveno osiguranje		38.967,01	
3133	Doprinosi za obvezno osiguranje u slučaju nezaposlenosti		4.273,83	
32	**Materijalni rashodi**	1.706.187,60	1.368.397,53	0,80
321	Naknade troškova zaposlenima	42.700,00	41.840,70	0,98
3211	Službena putovanja		1.548,99	
3212	Naknade za prijevoz, za rad na terenu i odvojeni život		17.228,59	
3213	Stručno usavršavanje zaposlenika		6.581,20	
3214	Ostale naknade troškova zaposlenima		16.481,92	
322	Rashodi za materijal i energiju	221.005,12	187.750,18	0,85
3221	Uredski materijal i ostali materijalni rashodi		12.421,66	
3223	Energija		164.323,72	
3224	Mat. i dijelovi za tekuće i investicijsko održavanje		11.004,80	
3225	Sitni inventar i auto gume		0,00	
323	Rashodi za usluge	1.326.682,48	1.024.933,00	0,77
3231	Usluge telefona, pošte i prijevoza		19.513,18	
3232	Usluge tekućeg i investicijskog održavanja		595.126,88	

GODIŠNJI OBRAČUN PRORAČUNA OPĆINE VIŠKOVCI ZA 2018. GODINU

POSEBNI DIO PREMA ORGANIZACIJSKOJ KLASIFIKACIJI [T-10]

Račun/ Pozicija	Opis	Plan	Ostvarenje 2018	Indeks 4/3
1	2	3	4	5
4111	Zemljište		0,00	
412	Nematerijalna imovina	47.000,00	62.316,38	1,33
4126	Ostala nematerijalna imovina		62.316,38	
42	**Rashodi za nabavu proizvedene dugotrajne imovine**	**1.407.267,75**	**1.017.348,49**	**0,72**
421	Građevinski objekti	1.221.466,75	856.424,06	0,70
4210	Građevinski objekti		856.424,06	
4213	Ceste, željeznice i ostali prometni objekti		0,00	
4214	Ostali građevinski objekti		0,00	
422	Postrojenja i oprema	185.801,00	160.924,43	0,87
4221	Uredska oprema i namještaj		44.141,00	
4223	Oprema za održavanje i zaštitu		0,00	
4226	Sportska i glazbena oprema		0,00	
4227	Uređaji, strojevi i oprema za ostale namjene		116.783,43	
	UKUPNO	**7.289.000,00**	**5.896.962,44**	**0,81**

REPUBLIKA HRVATSKA
OSJEČKO-BARANJSKA ŽUPANIJA
OPĆINA VIŠKOVCI

GODIŠNJI OBRAČUN PRORAČUNA OPĆINE VIŠKOVCI ZA 2018. GODINU

POSEBNI DIO [T-11]

Račun/ Pozicija 1	Opis 2	Plan 3	Ostvarenje 2018 4	Indeks 4/3 5
RAZDJEL 001	OPĆINA VIŠKOVCI	2.525.150,65	1.245.853,15	0,49
GLAVA 00101 Izv. 1 4	OPĆINSKO VIJEĆE	1.812.023,65	956.653,83	0,53
Program 1001	DJELATNOST PREDSTAVNIČKIH I IZVRŠNIH TIJELA	207.847,00	19.479,68	0,09
Akt. A100101	NAČELNIK	81.641,00	18.859,68	0,23
32	Materijalni rashodi	81.641,00	18.859,68	0,23
329	Ostali nespomenuti rashodi poslovanja	81.641,00	18.859,68	0,23
3291	Naknade za rad predstavničkih i izvršnih tijela, povjerenstava i slično		18.859,68	
Akt. A100102	OPĆINSKO VIJEĆE	14.081,00	0,00	0,00
32	Materijalni rashodi	14.081,00	0,00	0,00
329	Ostali nespomenuti rashodi poslovanja	14.081,00	0,00	0,00
3291	Naknade za rad predstavničkih i izvršnih tijela, povjerenstava i slično		0,00	
Akt. A100103	POLITIČKE STRANKE	1.200,00	0,00	0,00
38	Ostali rashodi	1.200,00	0,00	0,00
381	Tekuće donacije	1.200,00	0,00	0,00
3811	Tekuće donacije u novcu		0,00	
Akt. A101009	ODRŽAVANJE WEB STRANICE	3.500,00	620,00	0,18

rptP2L-1

Informatička obrada: MunicipalSoft

GODIŠNJI OBRAČUN PRORAČUNA OPĆINE VIŠKOVCI ZA 2018. GODINU

POSEBNI DIO [T-11]

Račun/ Pozicija 1	Opis 2	Plan 3	Ostvarenje 2018 4	Indeks 4/3 5
Program 1013	**PROGRAM POTICANJA DEMOGRAFSKE OBNOVE**	**118.000,00**	**2.000,00**	**0,02**
Akt. A101036	FINANCIRANJE NABAVE UDŽBENIKA , RADNIH BILJEŽNICA I LIKOVNIH MAPA OSNOVNOJ ŠKOLI LUKA BOTIĆ	92.000,00	0,00	0,00
37	**Naknade građanima i kućanstvima na temelju osiguranja i druge naknade**	**92.000,00**	**0,00**	**0,00**
372	Ostale naknade građanima i kućanstvima iz proračuna	92.000,00	0,00	0,00
3720	Ostale naknade građanima i kućanstvima iz proračuna		0,00	
Akt. A101043	NOVČANA POTPORA ZA NOVOROĐENO DIJETE	26.000,00	2.000,00	0,08
37	**Naknade građanima i kućanstvima na temelju osiguranja i druge naknade**	**26.000,00**	**2.000,00**	**0,08**
372	Ostale naknade građanima i kućanstvima iz proračuna	26.000,00	2.000,00	0,08
3721	Naknade građanima i kućanstvima u novcu		2.000,00	
Program 1014	**REKONSTRUKCIJA CESTE U ULICI SLAVKA PRANČEVIĆA U VIŠKOVCIMA MJERA 7.2.2.**	**784.246,86**	**488.077,97**	**0,62**
Akt. K101022	REKONSTRUKCIJA CESTE U ULICI SLAVKA PRANČEVIĆA U VIŠKOVCIMA	784.246,86	488.077,97	0,62
32	**Materijalni rashodi**	**16.250,00**	**0,00**	**0,00**
323	Rashodi za usluge	16.250,00	0,00	0,00
3239	Ostale usluge		0,00	
41	**Rashodi za nabavu neproizvedene imovine**	**18.850,00**	**15.119,88**	**0,80**
412	Nematerijalna imovina	18.850,00	15.119,88	0,80
4126	Ostala nematerijalna imovina		15.119,88	
42	**Rashodi za nabavu proizvedene dugotrajne imovine**	**749.146,86**	**472.958,09**	**0,63**
421	Građevinski objekti	749.146,86	472.958,09	0,63
4213	Ceste, željeznice i ostali prometni objekti		472.958,09	
Program 1015	**REKONSTRUKCIJA I OPREMANJE DRUŠTVENOG DOMA U FORKUŠEVCIMA MJERA 7.4.1.**	**690.179,79**	**447.096,18**	**0,65**
Akt. K101023	REKONSTRUKCIJA I OPREMANJE DRUŠTVENOG DOMA U FORKUŠEVCIMA	690.179,79	447.096,18	0,65

GODIŠNJI OBRAČUN PRORAČUNA OPĆINE VIŠKOVCI ZA 2018. GODINU

POSEBNI DIO [T-11]

Račun/ Pozicija 1	Opis 2	Plan 3	Ostvarenje 2018 4	Indeks 4/3 5
32	**Materijalni rashodi**	**6.250,00**	**0,00**	**0,00**
323	Rashodi za usluge	6.250,00	0,00	0,00
3239	Ostale usluge		0,00	
41	**Rashodi za nabavu neproizvedene imovine**	**1.324,60**	**9.882,62**	**7,46**
412	Nematerijalna imovina	1.324,60	9.882,62	7,46
4126	Ostala nematerijalna imovina		9.882,62	
42	**Rashodi za nabavu proizvedene dugotrajne imovine**	**682.605,19**	**437.213,56**	**0,64**
421	Građevinski objekti	682.605,19	437.213,56	0,64
4210	Građevinski objekti		437.213,56	
Program 1016	**PLAN GOSPODARENJA OTPADOM**	**11.750,00**	**0,00**	**0,00**
Akt. A101025	**PLAN GOSPODARENJA OTPADOM**	**11.750,00**	**0,00**	**0,00**
32	**Materijalni rashodi**	**11.750,00**	**0,00**	**0,00**
323	Rashodi za usluge	11.750,00	0,00	0,00
3239	Ostale usluge		0,00	
GLAVA 00102 Izv. 4	**NAČELNIK**	**713.127,00**	**289.199,32**	**0,41**
Program 1011	**PROGRAM "ZAŽELI" ŽELIM POMOĆI I RADITI UP.02.1.1.05.0134. ZAŽELI -PROGRAM ZAPOŠLJAVANJA ŽENA**	**310.236,00**	**208.912,11**	**0,67**
Akt. A101005	**PROGRAM "ZAŽELI" ŽELIM POMOĆI I RADITI**	**250.033,00**	**183.588,44**	**0,73**
31	**Rashodi za zaposlene**	**193.353,00**	**152.942,46**	**0,79**
311	Plaće (Bruto)	164.976,00	131.033,02	0,79
3111	Plaće za redovan rad		131.033,02	
313	Doprinosi na plaće	28.377,00	21.909,44	0,77
3132	Doprinosi za obvezno zdravstveno osiguranje		21.207,68	
3133	Doprinosi za obvezno osiguranje u slučaju nezaposlenosti		701,76	
32	**Materijalni rashodi**	**280,00**	**210,00**	**0,75**

GODIŠNJI OBRAČUN PRORAČUNA OPĆINE VIŠKOVCI ZA 2018. GODINU

POSEBNI DIO [T-11]

Račun/ Pozicija 1	Opis 2	Plan 3	Ostvarenje 2018 4	Indeks 4/3 5
321	Naknade troškova zaposlenima	280,00	210,00	0,75
3212	Naknade za prijevoz, za rad na terenu i odvojeni život		0,00	
3213	Stručno usavršavanje zaposlenika		0,00	
3214	Ostale naknade troškova zaposlenima		210,00	
37	**Naknade građanima i kućanstvima na temelju osiguranja i druge naknade**	**38.400,00**	**30.435,98**	**0,79**
372	Ostale naknade građanima i kućanstvima iz proračuna	38.400,00	30.435,98	0,79
3722	Naknade građanima i kućanstvima u naravi		30.435,98	
42	**Rashodi za nabavu proizvedene dugotrajne imovine**	**18.000,00**	**0,00**	**0,00**
423	Prijevozna sredstva	18.000,00	0,00	0,00
4230	Prijevozna sredstva		0,00	
Akt. A101006	**PROMIDŽBA I VIDLJIVOST**	**4.188,50**	**0,00**	**0,00**
32	**Materijalni rashodi**	**4.188,50**	**0,00**	**0,00**
323	Rashodi za usluge	3.188,50	0,00	0,00
3233	Usluge promidžbe i informiranja		0,00	
329	Ostali nespomenuti rashodi poslovanja	1.000,00	0,00	0,00
3293	Reprezentacija		0,00	
Akt. A101007	**UPRAVLJANJE PROJEKTOM I ADMINISTRACIJA**	**56.014,50**	**25.323,67**	**0,45**
31	**Rashodi za zaposlene**	**41.014,50**	**22.378,83**	**0,55**
311	Plaće (Bruto)	34.994,50	19.170,90	0,55
3111	Plaće za redovan rad		19.170,90	
313	Doprinosi na plaće	6.020,00	3.207,93	0,53
3132	Doprinosi za obvezno zdravstveno osiguranje		3.099,29	
3133	Doprinosi za obvezno osiguranje u slučaju nezaposlenosti		108,64	
32	**Materijalni rashodi**	**15.000,00**	**2.944,84**	**0,20**
322	Rashodi za materijal i energiju	15.000,00	2.944,84	0,20
3221	Uredski materijal i ostali materijalni rashodi		2.944,84	

GODIŠNJI OBRAČUN PRORAČUNA OPĆINE VIŠKOVCI ZA 2018. GODINU

POSEBNI DIO [T-11]

Račun/ Pozicija 1	Opis 2	Plan 3	Ostvarenje 2018 4	Indeks 4/3 5
Program 1012	**JAVNI RADOVI**	**402.891,00**	**80.287,21**	**0,20**
Akt. A101008	**JAVNI RADOVI**	**402.891,00**	**80.287,21**	**0,20**
31	**Rashodi za zaposlene**	**402.891,00**	**80.287,21**	**0,20**
311	Plaće (Bruto)	343.762,00	68.504,37	0,20
3111	Plaće za redovan rad		68.504,37	
313	Doprinosi na plaće	59.129,00	11.782,84	0,20
3132	Doprinosi za obvezno zdravstveno osiguranje		10.618,20	
3133	Doprinosi za obvezno osiguranje u slučaju nezaposlenosti		1.164,64	
RAZDJEL 002	**JEDINSTVENI UPRAVNI ODJEL**	**4.763.849,35**	**1.035.626,13**	**0,22**
GLAVA 00201 Izv. 1 3 4	**JUO**	**4.763.849,35**	**1.035.626,13**	**0,22**
Program 1002	**REDOVNO POSLOVANJE JEDINSTVENOG UPRAVNOG ODJELA**	**770.646,12**	**278.397,77**	**0,36**
Akt. A100201	**ADMINISTRATIVNO, TEHNIČKO I STRUČNO OSOBLJE**	**3.440,00**	**508,00**	**0,15**
32	**Materijalni rashodi**	**3.440,00**	**508,00**	**0,15**
321	Naknade troškova zaposlenima	3.440,00	508,00	0,15
3213	Stručno usavršavanje zaposlenika		0,00	
3214	Ostale naknade troškova zaposlenima		508,00	
Akt. A100202	**RASHODI POSLOVANJA UPRAVNOG ODJELA**	**392.707,12**	**195.759,07**	**0,50**
32	**Materijalni rashodi**	**277.266,12**	**171.573,86**	**0,62**
321	Naknade troškova zaposlenima	4.000,00	0,00	0,00
3213	Stručno usavršavanje zaposlenika		0,00	
322	Rashodi za materijal i energiju	61.005,12	17.586,84	0,29
3221	Uredski materijal i ostali materijalni rashodi		2.330,62	

GODIŠNJI OBRAČUN PRORAČUNA OPĆINE VIŠKOVCI ZA 2018. GODINU

POSEBNI DIO [T-11]

Račun/ Pozicija 1	Opis 2	Plan 3	Ostvarenje 2018 4	Indeks 4/3 5
3223	Energija		15.256,22	
3225	Sitni inventar i auto gume		0,00	
323	Rashodi za usluge	101.461,00	20.525,30	0,20
3231	Usluge telefona, pošte i prijevoza		4.412,19	
3233	Usluge promidžbe i informiranja		1.640,82	
3234	Komunalne usluge		1.854,65	
3236	Zdravstvene i veterinarske usluge		0,00	
3237	Intelektualne i osobne usluge		4.500,00	
3238	Računalne usluge		5.819,39	
3239	Ostale usluge		2.298,25	
329	Ostali nespomenuti rashodi poslovanja	110.800,00	133.461,72	1,20
3292	Premije osiguranja		0,00	
3293	Reprezentacija		1.558,97	
3294	Članarine		0,00	
3295	Pristojbe i naknade		0,00	
3299	Ostali nespomenuti rashodi poslovanja		131.902,75	
34	**Financijski rashodi**	**71.300,00**	**14.620,21**	**0,21**
343	Ostali financijski rashodi	71.300,00	14.620,21	0,21
3431	Bankarske usluge i usluge platnog prometa		719,40	
3434	Ostali nespomenuti financijski rashodi		13.900,81	
42	**Rashodi za nabavu proizvedene dugotrajne imovine**	**44.141,00**	**9.565,00**	**0,22**
422	Postrojenja i oprema	44.141,00	9.565,00	0,22
4221	Uredska oprema i namještaj		9.565,00	
Akt. A100203	**NABAVA OPREME ZA JAVNU UPRAVU I DODATNA ULAGANJA**	**15.000,00**	**0,00**	**0,00**
42	**Rashodi za nabavu proizvedene dugotrajne imovine**	**15.000,00**	**0,00**	**0,00**
422	Postrojenja i oprema	15.000,00	0,00	0,00
4227	Uređaji, strojevi i oprema za ostale namjene		0,00	

GODIŠNJI OBRAČUN PRORAČUNA OPĆINE VIŠKOVCI ZA 2018. GODINU

POSEBNI DIO [T-11]

Račun/ Pozicija 1	Opis 2	Plan 3	Ostvarenje 2018 4	Indeks 4/3 5
Akt. A101014	**PREGLED I PUNJENJE VATROGASNIH APARATA**	**2.260,00**	**0,00**	**0,00**
32	**Materijalni rashodi**	**2.260,00**	**0,00**	**0,00**
323	Rashodi za usluge	2.260,00	0,00	0,00
3239	Ostale usluge		0,00	
Akt. A101017	**REDOVAN RAD**	**321.891,00**	**76.174,70**	**0,24**
31	**Rashodi za zaposlene**	**320.342,00**	**76.174,70**	**0,24**
311	Plaće (Bruto)	251.401,00	63.967,92	0,25
3111	Plaće za redovan rad		63.967,92	
312	Ostali rashodi za zaposlene	25.700,00	1.500,00	0,06
3121	Ostali rashodi za zaposlene		1.500,00	
313	Doprinosi na plaće	43.241,00	10.706,78	0,25
3132	Doprinosi za obvezno zdravstveno osiguranje		10.337,48	
3133	Doprinosi za obvezno osiguranje u slučaju nezaposlenosti		369,30	
32	**Materijalni rashodi**	**1.549,00**	**0,00**	**0,00**
321	Naknade troškova zaposlenima	1.549,00	0,00	0,00
3211	Službena putovanja		0,00	
Akt. A101018	**NAKNADA ZA KORIŠTENJE PRIVATNOG AUTOMOBILA U SLUŽBENE SVRHE**	**16.482,00**	**2.634,00**	**0,16**
32	**Materijalni rashodi**	**16.482,00**	**2.634,00**	**0,16**
321	Naknade troškova zaposlenima	16.482,00	2.634,00	0,16
3214	Ostale naknade troškova zaposlenima		2.634,00	
Akt. A101019	**ZDRAVSTVENI PREGLEDI ZAPOSLENIKA**	**3.990,00**	**0,00**	**0,00**
32	**Materijalni rashodi**	**3.990,00**	**0,00**	**0,00**
323	Rashodi za usluge	3.990,00	0,00	0,00
3236	Zdravstvene i veterinarske usluge		0,00	

GODIŠNJI OBRAČUN PRORAČUNA OPĆINE VIŠKOVCI ZA 2018. GODINU

POSEBNI DIO [T-11]

Račun/ Pozicija 1	Opis 2	Plan 3	Ostvarenje 2018 4	Indeks 4/3 5
Akt. A101020	**NAKNADA ZA PRIJEVOZ NA POSAO I S POSLA**	**14.876,00**	**3.322,00**	**0,22**
32	**Materijalni rashodi**	**14.876,00**	**3.322,00**	**0,22**
321	Naknade troškova zaposlenima	14.876,00	3.322,00	0,22
3212	Naknade za prijevoz, za rad na terenu i odvojeni život		3.322,00	
Program 1003	**KOMUNALNA DJELATNOST- ODRŽAVANJE**	**975.501,00**	**202.560,76**	**0,21**
Akt. A100301	**OPĆE JAVNE USLUGE I POTROŠNJA U KOMUNALNOJ DJELATNOSTI**	**47.000,00**	**3.846,76**	**0,08**
32	**Materijalni rashodi**	**47.000,00**	**3.846,76**	**0,08**
322	Rashodi za materijal i energiju	17.000,00	2.371,53	0,14
3224	Mat. i dijelovi za tekuće i investicijsko održavanje		2.371,53	
323	Rashodi za usluge	30.000,00	1.475,23	0,05
3234	Komunalne usluge		1.475,23	
Akt. A100302	**JAVNA RASVJETA- UTROŠAK I ODRŽAVANJE**	**260.000,00**	**32.125,98**	**0,12**
32	**Materijalni rashodi**	**260.000,00**	**32.125,98**	**0,12**
322	Rashodi za materijal i energiju	135.000,00	21.425,98	0,16
3223	Energija		21.425,98	
323	Rashodi za usluge	125.000,00	10.700,00	0,09
3232	Usluge tekućeg i investicijskog održavanja		10.700,00	
Akt. A100303	**ODRŽAVANJE JAVNIH POVRŠINA**	**13.000,00**	**0,00**	**0,00**
32	**Materijalni rashodi**	**13.000,00**	**0,00**	**0,00**
322	Rashodi za materijal i energiju	8.000,00	0,00	0,00
3223	Energija		0,00	
323	Rashodi za usluge	5.000,00	0,00	0,00
3232	Usluge tekućeg i investicijskog održavanja		0,00	

GODIŠNJI OBRAČUN PRORAČUNA OPĆINE VIŠKOVCI ZA 2018. GODINU

POSEBNI DIO [T-11]

Račun/ Pozicija 1	Opis 2	Plan 3	Ostvarenje 2018 4	Indeks 4/3 5
Akt. A100304	**ČISTOĆA I GOSPODARENJE OTPADOM**	**462.750,00**	**0,00**	**0,00**
32	**Materijalni rashodi**	**459.750,00**	**0,00**	**0,00**
323	Rashodi za usluge	459.750,00	0,00	0,00
3232	Usluge tekućeg i investicijskog održavanja		0,00	
3234	Komunalne usluge		0,00	
42	**Rashodi za nabavu proizvedene dugotrajne imovine**	**3.000,00**	**0,00**	**0,00**
422	Postrojenja i oprema	3.000,00	0,00	0,00
4223	Oprema za održavanje i zaštitu		0,00	
Akt. A100305	**ODRŽAVANJE NERAZVRSTANIH CESTA**	**31.500,00**	**25.000,00**	**0,79**
32	**Materijalni rashodi**	**31.500,00**	**25.000,00**	**0,79**
323	Rashodi za usluge	31.500,00	25.000,00	0,79
3232	Usluge tekućeg i investicijskog održavanja		0,00	
3234	Komunalne usluge		25.000,00	
Akt. A101012	**DERATIZACIJA**	**26.751,00**	**12.615,75**	**0,47**
32	**Materijalni rashodi**	**26.751,00**	**12.615,75**	**0,47**
323	Rashodi za usluge	26.751,00	12.615,75	0,47
3234	Komunalne usluge		12.615,75	
Akt. A101035	**USLUGE HVATANJAI DALJNJEG ZBRINJAVANJA PASA LUTALICA S JAVNIH POVRŠINA NA PODRUČJU OPĆINE VIŠKOVCI**	**4.000,00**	**1.000,00**	**0,25**
32	**Materijalni rashodi**	**4.000,00**	**1.000,00**	**0,25**
323	Rashodi za usluge	4.000,00	1.000,00	0,25
3239	Ostale usluge		1.000,00	
Akt. K100401	**ASFALTIRANJE I REKONSTRUKCIJA NERAZVRSTANIH CESTA**	**0,00**	**127.972,27**	
42	**Rashodi za nabavu proizvedene dugotrajne imovine**	**0,00**	**127.972,27**	
421	Građevinski objekti	0,00	127.972,27	

GODIŠNJI OBRAČUN PRORAČUNA OPĆINE VIŠKOVCI ZA 2018. GODINU

POSEBNI DIO [T-11]

Račun/ Pozicija 1	Opis 2	Plan 3	Ostvarenje 2018 4	Indeks 4/3 5
4213	Ceste, željeznice i ostali prometni objekti		127.972,27	
Akt. K101027	**POLJSKI PUTEVI**	**130.500,00**	**0,00**	**0,00**
32	**Materijalni rashodi**	**130.500,00**	**0,00**	**0,00**
323	Rashodi za usluge	130.500,00	0,00	0,00
3232	Usluge tekućeg i investicijskog održavanja		0,00	
Program 1004	**KOMUNALNA DJELATNOST- IZGRADNJA OBJEKATA I UREĐAJA KOMUNALNE INFRASTRUKTURE**	**1.260.139,23**	**479.908,95**	**0,38**
Akt. A101002	**IZGRADNJA NOGOSTUPA**	**0,00**	**0,00**	
42	**Rashodi za nabavu proizvedene dugotrajne imovine**	**0,00**	**0,00**	
421	Građevinski objekti	0,00	0,00	
4213	Ceste, željeznice i ostali prometni objekti		0,00	
4214	Ostali građevinski objekti		0,00	
Akt. A101031	**IZRADA PROJEKTNE DOKUMENTACIJE ZA OZAKONJENJE NEZAKONITO IZGRAĐENE ZGRADE JAVNE NAMJENE - PRATEĆA ZGRADA NOGOMETNOG IGRALIŠTA U VUČEVCIMA**	**14.375,00**	**0,00**	**0,00**
32	**Materijalni rashodi**	**14.375,00**	**0,00**	**0,00**
323	Rashodi za usluge	14.375,00	0,00	0,00
3239	Ostale usluge		0,00	
Akt. A101033	**IZRADA PROJEKTNO-TEHNIČKE DOKUMENTACIJE ZA IZGRADNJU BICIKLISTIČKO-PJEŠAČKIH STAZA I. KUŠEVAC-VIŠKOVCI II. VIŠKOVCI.FORKUŠEVCI SA PRIPADAJUĆOM J. RASVJETOM I OBORINSKOM ODVODNJOM**	**248.595,48**	**0,00**	**0,00**
32	**Materijalni rashodi**	**248.595,48**	**0,00**	**0,00**
323	Rashodi za usluge	248.595,48	0,00	0,00
3239	Ostale usluge		0,00	
Akt. K100402	**OPREMA ZA KOMUNALNO OPREMANJE**	**188.010,00**	**7.030,40**	**0,04**
42	**Rashodi za nabavu proizvedene dugotrajne imovine**	**188.010,00**	**7.030,40**	**0,04**
421	Građevinski objekti	74.350,00	7.030,40	0,09

Informatička obrada:
rptP2L-1 MunicipalSoft

GODIŠNJI OBRAČUN PRORAČUNA OPĆINE VIŠKOVCI ZA 2018. GODINU

POSEBNI DIO [T-11]

Račun/ Pozicija 1	Opis 2	Plan 3	Ostvarenje 2018 4	Indeks 4/3 5
4210	Građevinski objekti		7.030,40	
422	Postrojenja i oprema	113.660,00	0,00	0,00
4227	Uređaji, strojevi i oprema za ostale namjene		0,00	
Akt. K100403	**KOMUNALNE AKCIJE I DODATNA ULAGANJA**	**80.000,00**	**0,00**	**0,00**
32	**Materijalni rashodi**	**80.000,00**	**0,00**	**0,00**
323	Rashodi za usluge	80.000,00	0,00	0,00
3232	Usluge tekućeg i investicijskog održavanja		0,00	
3234	Komunalne usluge		0,00	
Akt. K100404	**PROSTORNO UREĐENJE I PLANIRANJE**	**64.000,00**	**23.228,05**	**0,36**
32	**Materijalni rashodi**	**17.000,00**	**0,00**	**0,00**
323	Rashodi za usluge	17.000,00	0,00	0,00
3237	Intelektualne i osobne usluge		0,00	
41	**Rashodi za nabavu neproizvedene imovine**	**47.000,00**	**23.228,05**	**0,49**
411	Materijalna imovina - prirodna bogatstva	0,00	0,00	
4111	Zemljište		0,00	
412	Nematerijalna imovina	47.000,00	23.228,05	0,49
4126	Ostala nematerijalna imovina		23.228,05	
Akt. K101030	**IZGRADA GLAVNOG PROJEKTA REKONSTRUKCIJE PROMETNIH I HORTIKULTURALNIH POVRŠINA U CENTRU SELA U VIŠKOVCIMA**	**43.500,00**	**0,00**	**0,00**
32	**Materijalni rashodi**	**43.500,00**	**0,00**	**0,00**
323	Rashodi za usluge	43.500,00	0,00	0,00
3239	Ostale usluge		0,00	
Akt. K101034	**GRAĐENJE GRAĐEVINE INFRA. NAMJENE PROMETNOG SUSTAVA-UREĐENJE JAVNE POVRŠINE U VIŠKOVCIMA**	**621.658,75**	**449.650,50**	**0,72**
42	**Rashodi za nabavu proizvedene dugotrajne imovine**	**621.658,75**	**449.650,50**	**0,72**
421	Građevinski objekti	621.658,75	449.650,50	0,72

GODIŠNJI OBRAČUN PRORAČUNA OPĆINE VIŠKOVCI ZA 2018. GODINU

POSEBNI DIO [T-11]

Račun/ Pozicija 1	Opis 2	Plan 3	Ostvarenje 2018 4	Indeks 4/3 5
4210	Građevinski objekti		449.650,50	
Program 1005	**DRUŠTVENE DJELATNOSTI**	**247.300,00**	**53.520,50**	**0,22**
Akt. A100501	**PREDŠKOLSKO OBRAZOVANJE**	**70.000,00**	**17.962,37**	**0,26**
38	**Ostali rashodi**	**70.000,00**	**17.962,37**	**0,26**
381	Tekuće donacije	70.000,00	17.962,37	0,26
3811	Tekuće donacije u novcu		17.962,37	
42	**Rashodi za nabavu proizvedene dugotrajne imovine**	**0,00**	**0,00**	
422	Postrojenja i oprema	0,00	0,00	
4226	Sportska i glazbena oprema		0,00	
Akt. A100502	**OSNOVNOŠKOLSKO OBRAZOVANJE**	**79.300,00**	**3.025,98**	**0,04**
37	**Naknade građanima i kućanstvima na temelju osiguranja i druge naknade**	**46.800,00**	**1.507,50**	**0,03**
372	Ostale naknade građanima i kućanstvima iz proračuna	46.800,00	1.507,50	0,03
3721	Naknade građanima i kućanstvima u novcu		0,00	
3722	Naknade građanima i kućanstvima u naravi		1.507,50	
38	**Ostali rashodi**	**22.500,00**	**1.518,48**	**0,07**
381	Tekuće donacije	22.500,00	1.518,48	0,07
3811	Tekuće donacije u novcu		1.518,48	
42	**Rashodi za nabavu proizvedene dugotrajne imovine**	**10.000,00**	**0,00**	**0,00**
422	Postrojenja i oprema	10.000,00	0,00	0,00
4227	Uređaji, strojevi i oprema za ostale namjene		0,00	
Akt. A100503	**SREDNJOŠKOLSKO I VISOKOŠKOLSKO OBRAZOVANJE**	**98.000,00**	**32.532,15**	**0,33**
37	**Naknade građanima i kućanstvima na temelju osiguranja i druge naknade**	**98.000,00**	**32.532,15**	**0,33**
372	Ostale naknade građanima i kućanstvima iz proračuna	98.000,00	32.532,15	0,33
3722	Naknade građanima i kućanstvima u naravi		32.532,15	

GODIŠNJI OBRAČUN PRORAČUNA OPĆINE VIŠKOVCI ZA 2018. GODINU

POSEBNI DIO [T-11]

Račun/ Pozicija 1	Opis 2	Plan 3	Ostvarenje 2018 4	Indeks 4/3 5
Program 1006	**SOCIJALNA SKRB**	**155.300,00**	**6.731,02**	**0,04**
Akt. A100601	**POMOĆI SOCIJALNO UGROŽENOM STANOVNIŠTVU**	**155.300,00**	**6.731,02**	**0,04**
37	**Naknade građanima i kućanstvima na temelju osiguranja i druge naknade**	**155.300,00**	**6.731,02**	**0,04**
372	Ostale naknade građanima i kućanstvima iz proračuna	155.300,00	6.731,02	0,04
3721	Naknade građanima i kućanstvima u novcu		6.731,02	
Program 1007	**KULTURA I RELIGIJA**	**286.800,00**	**5.759,51**	**0,02**
Akt. A100604	**UDRUGE**	**55.000,00**	**595,51**	**0,01**
38	**Ostali rashodi**	**55.000,00**	**595,51**	**0,01**
381	Tekuće donacije	55.000,00	595,51	0,01
3811	Tekuće donacije u novcu		595,51	
Akt. A100701	**ODRŽAVANJE SKRALNIH OBJEKATA**	**151.800,00**	**0,00**	**0,00**
38	**Ostali rashodi**	**151.800,00**	**0,00**	**0,00**
381	Tekuće donacije	151.800,00	0,00	0,00
3811	Tekuće donacije u novcu		0,00	
Akt. A100702	**DONACIJE ZA KULTURU**	**80.000,00**	**5.164,00**	**0,06**
38	**Ostali rashodi**	**80.000,00**	**5.164,00**	**0,06**
381	Tekuće donacije	80.000,00	5.164,00	0,06
3811	Tekuće donacije u novcu		5.164,00	
Program 1008	**ŠPORT I REKREACIJA**	**665.458,00**	**0,00**	**0,00**
Akt. A100801	**JAVNE POTREBE U ŠPORTU**	**140.000,00**	**0,00**	**0,00**
38	**Ostali rashodi**	**140.000,00**	**0,00**	**0,00**
381	Tekuće donacije	140.000,00	0,00	0,00

GODIŠNJI OBRAČUN PRORAČUNA OPĆINE VIŠKOVCI ZA 2018. GODINU

POSEBNI DIO [T-11]

Račun/ Pozicija 1	Opis 2	Plan 3	Ostvarenje 2018 4	Indeks 4/3 5
3811	Tekuće donacije u novcu		0,00	
Akt. K100802	**KAPITALNA ULAGANJA U SPORTSKE OBJEKTE**	**525.458,00**	**0,00**	**0,00**
42	**Rashodi za nabavu proizvedene dugotrajne imovine**	**525.458,00**	**0,00**	**0,00**
421	Građevinski objekti	525.458,00	0,00	0,00
4210	Građevinski objekti		0,00	
Program 1009	**SUSTAV ZAŠTITE I SPAŠAVANJA**	**118.000,00**	**5.375,00**	**0,05**
Akt. A100901	**VATROGASNA ZAŠTITA**	**113.000,00**	**5.375,00**	**0,05**
32	**Materijalni rashodi**	**3.000,00**	**375,00**	**0,13**
323	Rashodi za usluge	3.000,00	375,00	0,13
3239	Ostale usluge		375,00	
38	**Ostali rashodi**	**110.000,00**	**5.000,00**	**0,05**
381	Tekuće donacije	110.000,00	5.000,00	0,05
3811	Tekuće donacije u novcu		5.000,00	
Akt. A101026	**REDOVAN RAD GORSKE SLUŽBE SPAVŠAVANJA**	**5.000,00**	**0,00**	**0,00**
38	**Ostali rashodi**	**5.000,00**	**0,00**	**0,00**
381	Tekuće donacije	5.000,00	0,00	0,00
3811	Tekuće donacije u novcu		0,00	
Program 1010	**POTICANJE RAZVOJA POLJOPRIVREDE**	**274.461,00**	**0,00**	**0,00**
Akt. A101001	**SUBVENCIJE**	**274.461,00**	**0,00**	**0,00**
38	**Ostali rashodi**	**274.461,00**	**0,00**	**0,00**
383	Kazne, penali i naknade štete	274.461,00	0,00	0,00
3831	Naknade šteta pravnim i fizičkim osobama		0,00	
Akt. A101016	**IZRADA STRATEŠKOG PLANA RAZVOJA TURIZMA MJERA 7.1.1.**	**0,00**	**0,00**	

GODIŠNJI OBRAČUN PRORAČUNA OPĆINE VIŠKOVCI ZA 2018. GODINU

POSEBNI DIO [T-11]

Račun/ Pozicija 1	Opis 2	Plan 3	Ostvarenje 2018 4	Indeks 4/3 5
32	**Materijalni rashodi**	0,00	0,00	
323	Rashodi za usluge	0,00	0,00	
3237	Intelektualne i osobne usluge		0,00	
Program 1017	**DRUŠTVENI KUTAK 60+**	**5.000,00**	**0,00**	**0,00**
Akt. A101028	**DRUŠTVENI KUTAK 60 +**	5.000,00	0,00	0,00
32	**Materijalni rashodi**	5.000,00	0,00	0,00
329	Ostali nespomenuti rashodi poslovanja	5.000,00	0,00	0,00
3299	Ostali nespomenuti rashodi poslovanja		0,00	
Program 1018	**STRUČNO OSPOSOBLJAVANJE**	**5.244,00**	**3.372,62**	**0,64**
Akt. A101032	**STRUČNO OSPOSOBLJAVANJE**	5.244,00	3.372,62	0,64
31	**Rashodi za zaposlene**	2.891,00	1.893,62	0,66
311	Plaće (Bruto)	2.891,00	1.893,62	0,66
3111	Plaće za redovan rad		1.893,62	
32	**Materijalni rashodi**	2.353,00	1.479,00	0,63
321	Naknade troškova zaposlenima	2.353,00	1.479,00	0,63
3212	Naknade za prijevoz, za rad na terenu i odvojeni život		1.479,00	
	UKUPNO	**7.289.000,00**	**2.281.479,28**	**0,31**

Na temelju članka 45. Zakona o vatrogastvu („Narodne novine" broj 106/99, 117/01, 36/02, 96/03, 139/04, 174/04, 38/09 i 80/10) te članka 32. Statuta Općine Viškovci („Službeni glasnik" Općine Viškovci 01/13 i 01/18) Općinsko vijeće Općine Viškovci na 12. sjednici održanoj 15. travnja 2019. godine donijelo je :

ODLUKU
o usvajanju Izvješća o izvršenju Programa javnih potreba u protupožarnoj zaštiti na području Općine Viškovci za 2018. godinu

I.

Usvaja se Izvješće o izvršenju Programa javnih potreba u protupožarnoj zaštiti na području Općine Viškovci za 2018. godinu kako je predloženo.

II.

Izvješće iz točke I. ove Odluke prilog je ovog Odluci i čini njezin sastavni dio.

III.

Ova Odluka stupa na snagu osmog dana od dana objave u Službenom glasniku Općine Viškovci.

KLASA:214-01/19-01/02
URBROJ: 2121/10-01-02/19-99
Viškovci, 15. travnja 2019.

Predsjednik općinskog vijeća

Mario Marijanović v.r.

REPUBLIKA HRVATSKA
OSJEČKO-BARANJSKA ŽUPANIJA
OPĆINA VIŠKOVCI
OPĆINSKI NAČELNIK

KLASA:214-01/19-01/01
URBROJ:2121/10-02-02/19-98
Viškovci, 08. travnja 2019.

Na temelju članka 45. Zakona o vatrogastvu („Narodne novine" broj 106/99, 117/01, 36/02, 96/03, 139/04, 174/04, 38/09 i 80/10) te članka 47. Statuta Općine Viškovci („Službeni glasnik" Općine Viškovci 01/13 i 01/18) Općinski načelnik Općine Viškovci donosi i podnosi Općinskom vijeću Općine Viškovci:

IZVJEŠĆE O IZVŠRENJU PROGRAMA JAVNIH POTREBA U PROTUPOŽARNOJ ZAŠTITI U OPĆINI VIŠKOVCI ZA 2018. GODINU

I.

Općina Viškovci obvezatna je temeljem Zakona o vatrogastvu i Zakona o zaštiti i spašavanju skrbiti za učinkovitu protupožarnu zaštitu na svom području.

Protupožarna zaštita prvenstveno obuhvaća vatrogasnu djelatnost koja predstavlja sudjelovanje u provedbi preventivnih mjera zaštite od požara i eksplozija, gašenje požara i spašavanje ljudi i imovine ugroženih požarom i eksplozijom, pružanje tehničke pomoći u nezgodama i opasnim situacijama te obavljanje drugih poslova u ekološkim i drugim nesrećama.

Dobrovoljna vatrogasna društva mogu osim vatrogasne djelatnosti obavljati gospodarske i društvene djelatnosti (održavanje vozila, organizacijskih kulturnih i športskih provedbi, prijevoz robe i sl.)koje su u vezi s obavljanjem vatrogasne djelatnosti sukladno odredbama posebnih propisa, ako se time ne umanjuje intervencijska spremnost dobrovoljnog vatrogasnog društva.

Vatrogasna djelatnost je stručna i humanitarna djelatnost od interesa za Republiku Hrvatsku i Općinu.

II.

Za program javnih potreba u protupožarnoj zaštiti u 2018. godini:

UTROŠENO.....113.000,00kn
PLANIRANO.....110.000,00kn
OSTVARENO.....102,72%

III.

Sredstva za realizaciju programa javnih potreba u protupožarnoj zaštiti dodijeljena su kako slijedi:

Dobrovoljno vatrogasno društvo Viškovci	73.500,00kn
Dobrovoljno vatrogasno društvo Forkuševci	39.500,00kn
Ukupno:	113.000,00kn

IV.

Ovo Izvješće o izvršenju Programa javnih potreba u protupožarnoj zaštiti za 2018. godinu na području Općine Viškovci dostavlja se Općinskom vijeću Općine Viškovci na usvajanje.

Općinski načelnik

Ante Krištić

Na temelju članka 76. Zakona o sportu („Narodne novine" broj 71/06, 150/08, 124/10, 124/11, 86/12, 94/13, 85/15 i 19/16) i članka 32. Statuta Općine Viškovci („Službeni glasnik" Općine Viškovci broj 01/13 i 01/18), Općinsko vijeće Općine Viškovci na 12. sjednici održanoj dana 15. travnja 2019. donijelo je:

ODLUKU
o usvajanju Izvješća o izvršenju Programa javnih potreba u sportu na području Općine Viškovci za 2018. godinu

I.

Usvaja se Izvješće o izvršenju Programa javnih potreba u sportu na području Općine Viškovci za 2018. godinu.

II.

Izvješće iz točke I. ove Odluke prilog je ovoj Odluci i čini njezin sastavni dio.

III.

Ova odluka stupa na snagu osam dana od dana objave u „Službenom glasniku" Općine Viškovci.

KLASA: 620-01/19-01/02
URBROJ: 2121/10-01-02/19-103
Viškovci, 15. travnja 2019.

Predsjednik općinskog vijeća

Mario Marijanović v.r.

REPUBLIKA HRVATSKA
OSJEČKO-BARANJSKA ŽUPANIJA
OPĆINA VIŠKOVCI
OPĆINSKI NAČELNIK

KLASA: 620-01/19-01/01
URBROJ: 2121/10-02-02/19-102
Viškovci 08. travnja 2019.

Na temelju članka 76. Zakona o sportu („Narodne novine" broj („Narodne novine" broj 71/06, 150/08, 124/10, 124/11, 86/12, 94/13, 85/15 i 19/16) i članka 47. Statuta Općine Viškovci („Službeni glasnik" Općine Viškovci broj 01/13 i 01/18) Općinski načelnik Općine Viškovci donosi i podnosi Općinskom vijeću Općine Viškovci:

IZVJEŠĆE O IZVRŠENJU PROGRAMA JAVNIH POTREBA U SPORTU OPĆINE VIŠKOVCI ZA 2018. GODINU

I.

Program javnih potreba u sportu temelji se na postignutom stupnju razvoja sporta, zakonskim obvezama koje su utvrđene Zakonom o sportu, očekivanim prilivom sredstava u općinski proračun tijekom godine, planovima daljnjeg razvoja sporta i očekivanim natjecateljskim rezultatima na pojedinoj sportskoj grani.

II.

Program javnih potreba u sportu realiziran je kroz sufinanciranje sportskih udruga koje djeluju na području Općine Viškovci: NK Radnički, NK Jedinstvo i NK Vučevci . Osim klubova na području Općine djeluje Lovačko društvo „Jarebica" i ŠRU „Smuđ"

Cilj je osigurati očuvanje postignute razine kvalitete onih sportskih klubova koji se natječu u višim kategorijama, poboljšati razinu kvalitete onih sportskih klubova koji se natječu u nižim kategorijama, osigurati da se podizanjem kvalitete sporta u općini doprinosi promidžbi Općine Viškovci, osigurati da se što veći broj djece i mladeži uključi u sport, osigurati sredstva za osnovne potrebe svakog pojedinog sportskog kluba, odnosno sportske udruge osigurati sportsko rekreacijske aktivnosti građana, planiranje, izgradnja, održavanje i korištenje sportskih građevina značajnih za Općinu Viškovci.

III.

Za realizaciju programa javnih potreba u sportu u 2018. godini:

UTROŠENO.....144.000,00kn
PLANIRANO.....154.150,00kn
OSTVARENO.....107,05%

IV.

Sredstva za realizaciju programa javnih potreba u sportu dodijeljena su kako slijedi:

NK RADNIČKI	59.650,00kn
NK JEDINISTVO	52.500,00kn
NK VUČEVCI	42.000,00kn
UKUPNO:	154.150,00kn

V.

Tekuće donacije ostalim udrugama građana u 2018. godinu

UTROŠENO.....50.000,00kn
PLANIRANO.....36.050,00kn
OSTVARENO.....72,10%

Lovačko društvo „Jarebica“	18.000,00kn
Lovačko društvo „Zec“	3.600,00kn
BMV udruga	6.950,00kn
Hrvatsko društvo političkih zatvorenika	1.000,00kn
Udruga civilnih žrtava	500,00kn
ŠRU „Smuđ“	6.000,00kn
UKUPNO:	36.050,00kn

VI.

Ovo Izvješće o izvršenju Programa javnih potreba u sportu za 2018. godinu na području Općine Viškovci dostavlja se Općinskom vijeću Općine Viškovci na usvajanje.

OPĆINSKI NAČELNIK

Ante Krištić

Na temelju odredbi Zakona o financiranju javnih potreba u kulturi („Narodne novine" broj 47/90, 27/93 i 38/09) i članka 32. Statuta Općine Viškovci („Službeni glasnik" Općine Viškovci 01/13 i 01/18) Općinsko vijeće Općine Viškovci na 12. sjednici održanoj 15. travnja 2019. godine donijelo je:

ODLUKU
o usvajanju Izvješća o izvršenju programa javnih potreba u kulturi na području Općine Viškovci za 2018. godinu

I.

Usvaja se Izvješće o izvršenju Programa javnih potreba u kulturi na području Općine Viškovci za 2018. godinu kako je predloženo.

II.

Izvješće iz točke 1. ove Odluke prilog je ovoj Odluci i čini njezin sastavni dio.

III.

Ova Odluka stupa na snagu osmog dana od dana objave u „Službenom glasniku" Općine Viškovci.

KLASA: 612-01/19-01/02
URBROJ:2121/10-01-02/19-101
Viškovci, 15. travnja 2019.

Predsjednik općinskog vijeća

Mario Marijanović v.r.

REPUBLIKA HRVATSKA
OSJEČKO-BARANJSKA ŽUPANIJA
OPĆINA VIŠKOVCI
OPĆINSKI NAČELNIK

KLASA: 612-01/19-01/01
URBROJ:2121/10-02-02/19-100
Viškovci, 08. travnja 2019.

Na temelju članka 9a. Zakona o financiranju javnih potreba („Narodne novine" 47/90, 27/93 i 38/09) i članka 47. Statuta Općine Viškovci („Službeni glasnik" Općine Viškovci broj 01/13 i 01/18), Općinski načelnik Općine Viškovci donosi i Općinskom vijeću Općine Viškovci podnosi:

IZVJEŠĆE O IZVRŠENJU PROGRAMA JAVNIH POTREBA U KULTURI OPĆINE VIŠKOVCI ZA 2018. GODINU

I.

SVRHA PROGRAMA

Programom javnih potreba u kulturi utvrđuju se ukupna proračunska sredstva kojima će se financirati javne potrebe u kulturi, ustanove i udruge u kulturi koje će provoditi Programe u kulturi, te raspored sredstava namijenjenih za redovito financiranje i realizaciju kulturnih programa i udruga u kulturi na području Općine Viškovci.

II.

OPIS PROGRAMA

Programom javnih potreba u kulturi osiguravaju se sredstva potrebna za redovan rad udruga u kulturi, uvjeti za održavanje kulturnih manifestacija od značaja za Općinu Viškovci, sustavnu zaštitu domaće kulturne baštine te održavanje i opremanje objekata u vlasništvu Općine Viškovci u kojima se odvijaju kulturne djelatnosti.

III.

ZA PROGRAM JAVNIH POTREBA U KULTURI U 2018. GODINI

UTROŠENO.....56.000,00kn
PLANIRANO.....50.000,00kn
OSTVARENO.....112%

Sredstva za realizaciju programa javnih potreba u kulturi dodijeljena su kako slijedi:

Kud Slavonac.....22.700,00kn
Kud Ivan Tišov 33.300,00kn

IV.

Ovo Izvješće o izvršenju Programa javnih potreba u kulturi na području Općine Viškovci podnosi se Općinskom vijeću Općine Viškovci na usvajanje.

Općinski načelnik

Ante Krištić

Na temelju članka 117. stavka 1. Zakona o socijalnoj skrbi („Narodne novine" broj 157/13, 152/14, 99/15, 52/16, 16/17 i 130/17) te članka 32. Statuta Općine Viškovci („Službeni glasnik" Općine Viškovci broj 01/13 i 01/18) Općinsko vijeće Općine Viškovci na 12. sjednici održanoj 15. travnja 2019. godine donijelo je :

ODLUKA
o usvajanju Izvješća o izvršenju Programa u socijalnoj skrbi u Općini Viškovci za 2018. godinu

I.

Usvaja se Izvješće o izvršenju Programa javnih potreba u socijalnoj skrbi u Općini Viškovci za 2018. godinu kako je predloženo.

II.

Izvješće iz točke I. ove Odluke prilog je ovoj Odluci i čini njezin sastavni dio.

III.

Ova Odluka stupa na snagu osam dana od dana objave u Službenom glasniku Općine Viškovci.

KLASA:550-01/19-01/02
URBROJ:2121/10-01-02/19-105
Viškovci, 15. travnja 2019.

Predsjednik općinskog vijeća

Mario Marijanović v.r.

REPUBLIKA HRVATSKA
OSJEČKO-BARANJSKA ŽUPANIJA
OPĆINA VIŠKOVCI
OPĆINSKI NAČELNIK

KLASA:550-01/19-01/01
URBROJ:2121/10-02-02/19-104
Viškovci 08. travnja 2019.

Na temelju Zakona o socijalnoj skrbi („Narodne novine" broj 157/13, 152/14, 99/15, 52/16, 16/17 i 130/17) i članka 47. Statuta Općine Viškovci („Službeni glasnik" Općine Viškovci broj 01/13 i 01/18) Općinski načelnik Općine Viškovci donosi i podnosi Općinskom vijeću Općine Viškovci:

IZVJEŠĆE O IZVRŠENJU PROGRAMA SOCIJALNE SKRBI U OPĆINI VIŠKOVCI ZA 2018. GODINU

I.

SVRHA PROGRAMA

Programom socijalne skrbi osigurava se zaštita i pomaganje osoba koje su socijalnu ugrožene, nemoćne ili se radi o osobama koje same ili uz pomoć članova obitelji ne mogu zadovoljiti svoje potrebe zbog nepovoljnih osobnih, gospodarskih, socijalnih ili drugih okolnosti.

II.

OPIS PROGRAMA

Program socijalne skrbi Općine Viškovci u 2018. godini realiziran je kroz jednokratnu novčanu pomoć, pravo na oslobađanje od plaćanja komunalne naknade, pravo na oslobađanje od plaćanja odvoza kućnog smeća, pravo na pomoć za podmirenje troškova električne energije, pravo na podmirenje troškova ogrjeva, sufinanciranje prijevoza učenika srednjih škola, sufinanciranje nabave školskih knjiga i školske opreme roditeljima sa troje i više djece.

III.

ZAKONSKA OSNOVA

Zakon o socijalnoj skrbi skrbi („Narodne novine" broj 157/13, 152/14, 99/15, 52/16, 16/17 i 130/17)

IV.

Za realizaciju programa socijalne skrbi u 2018. godini:

POMOĆ OBITELJIMA I KUĆANSTIVMA
UTROŠENO.....51.101,00kn
PLANIRANO.....65.000,00kn
OSTVARENO.....78,62%

Troškovi ogrjeva za 26 korisnika.....24.700,00kn
Troškovi podmirenja odvoza smeća.....10.311,00kn
Jednokratne novčane pomoći.....15.700,00kn
Troškovi plaćanja dijela električne energije.....390,00kn

SUFINANCIRANJE PRIJEVOZA UČENIKA SREDNJIH ŠKOLA
UTROŠENO.....98.024,49kn
PLANIRANO.....98.000,00kn
OSTVARENO.....100,02%

NOVČANA POTPORA ZA NOVOROĐENO DIJETE (u 2018 godini rođeno 12 djece)
UTROŠENO.....24.000,00kn
PLANIRANO.....26.000,00kn
OSTVARENO.....92,31%

NOVČANA POTPORA ZA KNJIGE I ŠKOLSKI PRIBOR UČENICIMA OSNOVIH ŠKOLA OBITELJIMA SA TROJE I VIŠE DJECE
UTROŠENO.....91.909,92kn
PLANIRANO.....92.000,00kn
OSTVARENO.....99,90%

SUFINANCIRANJE EKSKURZIJE UČENICIMA OSNOVNE ŠKOLE „LUKA BOTIĆ“ VIŠKOVCI

UTROŠENO.....21.515,00kn
PLANIRANO.....6.300,00kn
OSTVARENO.....341,51%

POMOĆ UMIROVLJENICIMA I STUDENTIMA (USKRSNICA I BOŽIĆNICA)

UTROŠENO.....90.300,00kn
PLANIRANO.....90.300,00kn
OSTVARENO.....100,00%

SUFINANCIRANJE PRIMARNOG PROGRAMA ZA DJECU

UTROŠENO.....22.792.50kn
PLANIRANO.....25.000,00kn
OSTVARENO.....91,17%

SUFINANIRANJE PREHRANE UČENIKA U OSNOVNIM ŠKOLAMA

UTROŠENO.....36.734,50kn
PLANIRANO.....40.500,00kn
OSTVARENO.....90,70%

V.

Ovo Izvješće o izvršenju programa javnih potreba u socijalnoj skrbi Općine Viškovci u 2018. godini dostavlja se općinskom vijeću Općine Viškovci na usvajanje.

Općinski načelnik

Ante Krištić

Temeljem članka 74. Zakona o komunalnom gospodarstvu („Narodne novine" broj 68/18 i 110/18) i članka 32. Statua Općine Viškovci („Službeni glasnik" Općine Viškovci 01/13 i 01/18) Općinsko vijeće Općine Viškovci na 12. sjednici održanoj 15. travnja 2019. godine donijelo je :

ODLUKU
o usvajanju Izvješća o izvršenju Programa održavanja komunalne infrastrukture na području Općine Viškovci za 2018. godinu

I.

Usvaja se Izvješće o izvršenju Programa održavanja komunalne infrastrukture na području Općine Viškovci za 2018. godinu kako je predloženo.

II.

Izvješće iz toče I. ove Odluke prilog je ovoj Odluci i čini njezin sastavni dio.

III.

Ova Odluka stupa na snagu osam dana od dana objave u Službenom glasniku Općine Viškovci.

KLASA:363-02/19-01/03
URBROJ:2121/10-01-02/19-108
Viškovci, 15. travnja 2019.

Predsjednik općinskog vijeća

Mario Marijanović v.r.

REPUBLIKA HRVATSKA
OSJEČKO-BARANJSKA ŽUPANIJA
OPĆINA VIŠKOVCI
OPĆINSKI NAČELNIK

KLASA:363-02/19-01/02
URBROJ:2121/10-02-02/19-107
Viškovci, 08. travnja 2019.

Temeljem članka 74. Zakona o komunalnom gospodarstvu („Narodne novine" broj68/18 i 110/18) i članka 47. Statua Općine Viškovci („Službeni glasnik" Općine Viškovci 01/13 i 01/18) Općinski načelnik Općine Viškovci donosi i podnosi Općinskom vijeću Općine Viškovci:

IZVJEŠĆE O IZVRŠENJU PROGRAMA ODRŽAVANJA KOMUNALNE INFRASTRUKTURE OPĆINE VIŠKOVCI U 2018. GODINI

I.

Programom se utvrđuje opis i opseg poslova održavanja komunalne infrastrukture, procjena troškova po djelatnostima, te iskaz financijskih sredstava potrebnih za ostvarivanje programa s naznakom izvora financiranja za područje Općine Viškovci za slijedeće komunalne djelatnosti:

- Održavanje atmosferskih voda,
- Održavanje čistoće u dijelu koji se odnosi na čišćenje javnih površina,
- Održavanje javnih površina
- Održavanje groblja i mrtvačnica,
- Održavanje nerazvrstanih cesta,
- Javna rasvjeta,
- Saniranje deponija,
- Uređenje otresnica
- Uređenje kanala

II.

U 2018. godini opis i opseg poslova održavanje komunalne infrastrukture iz članka 1. ovog programa u Općini Viškovci obuhvaćao je:

I. Odvodnja atmosferskih voda
-čišćenje i održavanje uređaja za odvodnju atmosferskih voda
Rok-kontinuirano

II. Održavanje čistoće u dijelu koji se odnosi na čišćenje javnih površina
-zaštita okoliša, gospodarenje otpadom te odvoz glomaznog otpada, saniranje deponije

III. Održavanje javnih površina i groblja

A) Pod redovitim čišćenjem javnih površina smatra se:
- Redovita košnja javnih i zelenih površina motornom kosilicom i trimerom,
- Košnja zapuštenih parcela od ambrozije i drugog raslinja,
- Uklanjanje suhog drveća i sl,
- sadnja novih sadnica i drveća u grobljima i na javnih površinama
- košnja trave na prostorima oko mjesnog doma

Planirano:15.000,00kn
Utrošeno:7.148,65kn

IV. Održavanje nerazvrstanih cesta
Planirano:7.000,00kn
Utrošeno:3.087,00kn

- Čišćenje javnih površina od snijega i leda na području Općine Viškovci

Planirano:20.000,00kn
Utrošeno:20.000,00kn

V. Javna rasvjeta
-utrošak električne energije za javnu rasvjetu

Planirano:135.000,00kn
Utrošeno: 115.890,79kn

-Održavanje javne rasvjete

Planirano:125.00,00kn
Utrošeno: 112.001,88kn

Ukupno utrošeno: 227.892,67kn

VI. Uređenje otresnica

Planirano:250.000,00kn
Utrošeno:240.912,50kn

VII. Uređenje kanala

Planirano:24.000,00kn
Utrošeno:23.625,00kn

VIII. Uređenje postojećih poljskih puteva
Planirano:100.000,00kn
Utrošeno: 85.000,00kn

IX. Uređenje poljskog puta u ulici Kralja Tomislava u Viškovcima
Planirano:130.500,00kn
Utrošeno:130.500,00kn

III.

Ovo Izvješće o izvršenju Programa održavanja komunalne infrastrukture za 2018. godinu na području Općine Viškovci dostavlja se Općinskom vijeću Općine Viškovci na usvajanje.

Općinski načelnik

Ante Krištić

Na temelju članka 110. stavka 2. Zakona o proračunu ("Narodne novine" broj 87/08, 136/12 i 15/15), članka 4. Pravilnika o polugodišnjem i godišnjem izvještaju o izvršenju proračuna ("Narodne novine" broj 24/13 i 102/17) te članka 47. Statuta Općine Viškovci ("Službeni glasnik" Općine Viškovci 1/2013 i 1/2018) Općinski načelnik Općine Viškovci podnosi Općinskom vijeću Općine Viškovci na donošenje:

OBRAZLOŽENJE
GODIŠNJEG IZVJEŠTAJA PRORAČUNA OPĆINE VIŠKOVCI
ZA RAZDOBLJE OD 01. SIJEČNJA DO 31. PROSINCA 2018. GODINE

Članak 1.

Zakonom o proračunu („Narodne novine" 87/08, 136/12 i 15/15) propisana je obveza izrade i podnošenja Godišnjeg izvještaja o izvršenju proračuna predstavničkom tijelu na donošenje do 1. lipnja tekuće godine.

Sadržaj godišnjeg izvještaja o izvršenju proračuna propisan je Pravilnikom o polugodišnjem i godišnjem izvještaju o izvršenju proračuna ("Narodne novine" broj 24/13 i 102/17).

U članku 4. navedenog Pravilnika utvrđeno je da Godišnji izvještaj o izvršenju Proračuna jedinice lokalne i područne samouprave sadrži:

1. *Opći dio proračuna koji čini Račun prihoda i rashoda i Račun financiranja na razini odjeljka ekonomske klasifikacije*
2. *Posebni dio proračuna po organizacijskoj i programskoj klasifikaciji na razini odjeljka ekonomske klasifikacije*
3. *Izvještaj o zaduživanju na domaćem i stranom tržištu novca i kapitala*
4. *Izvještaj o korištenju proračunske zalihe*
5. *Izvještaj o danim jamstvima i izdacima o jamstvima*
6. *Obrazloženje ostvarenja prihoda i primitaka, rashoda i izdataka.*

Godišnji izvještaj o izvršenju proračuna Općine Viškovci za 2018. godinu objavit će se na internet stranici Općine Viškovci (www.viskovci.hr) i u Službenom glasniku Općine Viškovci.

Članak 2.

Na 4. sjednici općinskog vijeća Općine Viškovci održanoj 21. prosinca 2017. godine donesene usvojen Plana Proračun Općine Viškovci za 2018. godinu, I. izmjene i dopune plana proračuna Općine Vškovci usvojene na 8 sjednici dana 07. rujna 2018. godine, a II. Izmjene i dopune Plana proračuna Općine Viškovci usvojene na 10. sjednici dana 21. prosinca 2018. godine

Ukupni prihodi i primici u promatranom razdoblju ostvareni su u iznosu 6.912.456,37 kuna, a rashodi i izdaci u iznosu 5.896.962,44 kuna, te je u ostvaren višak prihoda i primitaka u ukupnom iznosu 1.015.493,93kn kunu uvećan za višak iz prethodne godine 492.714,88 kn te ukupan višak iznosi 1.508.208,81kn

Stanje žiroračuna na dan 31.prosinca 2018. godine iznosi 1.956.528,82kn

Stanje blagajne na dan 31. prosinca 2018. godine :3.000,00kn(preostali iznos od Božićnice za studente i umirovljenike.)

A. RAČUN PRIHODA I RASHODA	
Prihodi poslovanja	*6.912.456,37*
Prihodi od prodaje nefinancijske imovine	*0,00*
Rashodi poslovanja	*3.971.376,40*
Rashodi za nabavu nefinancijske imovine	*1.925.586,04*
Višak	*0,00*
VIŠAK RAZDOBLJA 01.01.- 31.12. 2018.	*1.015.493,93*
B. RASPOLOŽIVA SREDSTVA IZ PRETHODNIH GODINA	**492.714,88**
C. RAČUN ZADUŽIVANJA/FINANCIRANJA	
Primici od financijske imovine i zaduživanja	0,00
Izdaci za financijsku imovinu i otplate zajmova	0,00
NETO ZADUŽIVANJE/ FINANCIRANJE	0,00
UKUPNI VIŠAK NA DAN 31.12.2018. GODINE	*1.508.208,81*

PRIHODI I PRIMICI

Ostvarenje prihoda poslovanja iznosi 6.912.456,37kn. Ostvareni veći prihodi u odnosu na plan , najveći udio prihoda odnosi se na prihode od poreza i prireza, prihodi ostvareni od fiskalnog izravnanja, pod prihoda od privremeng korištenja poljoprivrednog zemljišta u vlasništvu RH na području Općine Viškovci.

LEGENDA Vrsta prihoda/primitka	II. Izmjene i dopune Plana proračuna za 2018.	Ostvareno
61 Prihodi od poreza	4.219.300,00	3.412.066,35
63 Pomoći iz inozemstva i od subjekata unutar općeg proračuna	1.545.789,00	2.399.439,89
64 Prihodi od imovine	772.696,12	837.501,08
65 Prihodi od upravnih i administrativnih pristojbi, pristojbi po posebnim propisima i naknada	251.000,00	257.546,31
66 Prihodi od prodaje proizvoda i robe te pruženih usluga i prihodi od donacija	7.500,00	5.902,74
	6.796.285,12	**6.912.456,37**

Ostvareno

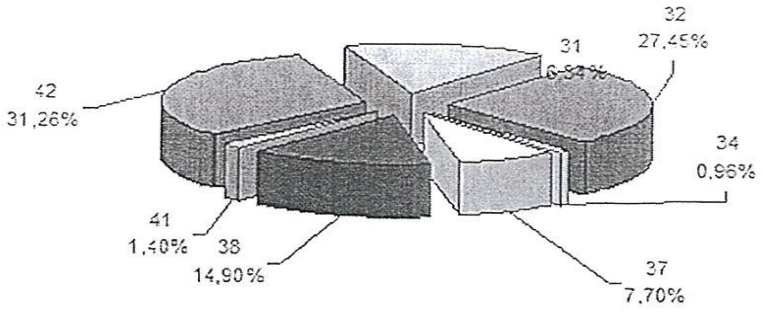

II. Izmjene i dopune Plana proračuna za 2018.

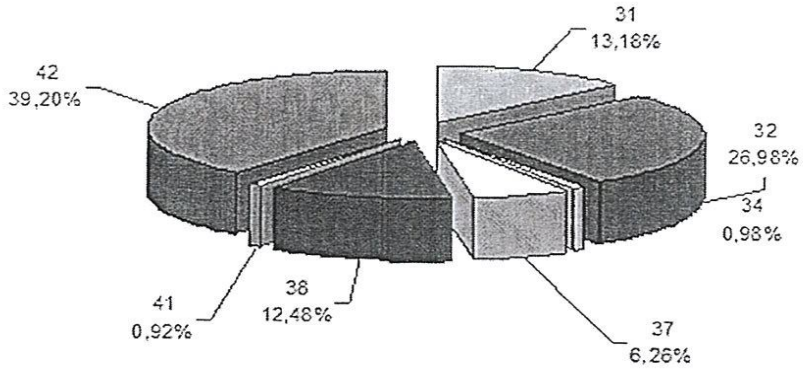

RASHODI I IZDACI

Ukupni rashodi su ostvareni manje od planiranih. Rashodi poslovanja su ostvareni u ukupnom iznosu od 23.971.376,40 kuna, a rashodi za nabavu nefinancijske imovine (kapitalna ulaganja) u iznosu od 1.925.586,04 kuna.

LEGENDA Vrsta rashoda/izdatka	II. Izmjene i dopune Plana proračuna za 2018.	Ostvareno
31 Rashodi za zaposlene	960.491,50	963.485,21
32 Materijalni rashodi	1.966.553,10	1.618.447,76
34 Financijski rashodi	71.300,00	56.818,87
37 Naknade građanima i kućanstvima na temelju osiguranja i druge naknade	456.500,00	453.979,56
38 Ostali rashodi	909.961,00	878.645,00
41 Rashodi za nabavu neproizvedene imovine	67.174,60	82.490,09
42 Rashodi za nabavu proizvedene dugotrajne imovine	2.857.019,80	1.843.095,95
	7.289.000,00	**5.896.962,44**

Ostvareno

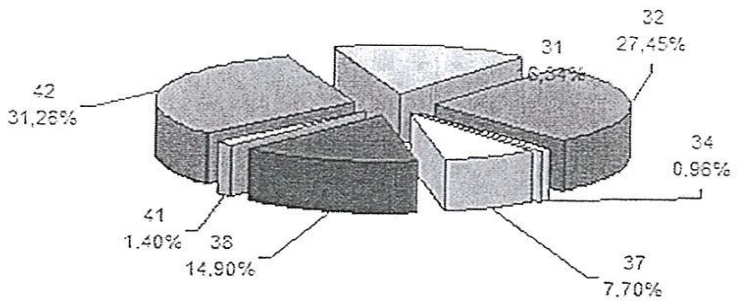

II. Izmjene i dopune Plana proračuna za 2018.

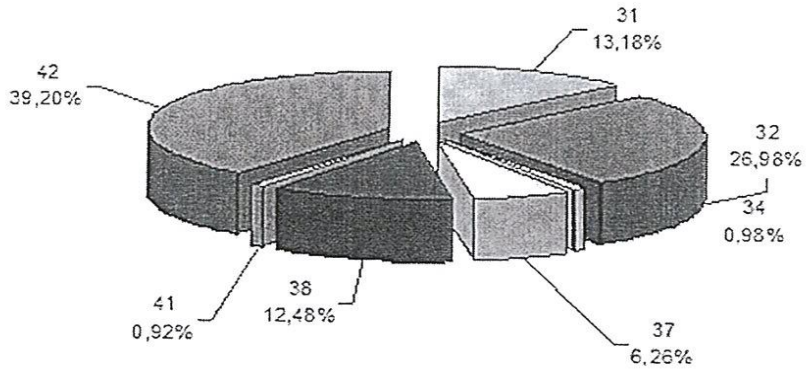

<u>Izvještaj o zaduživanju na domaćem i stranom tržištu novca i kapitala</u>

Općina Viškovci se u promatranom periodu se nije kreditno zaduživala.

Općina Viškovci nema proračunskih korisnika, jer se dječji vrtić nalazi u sklopu Osnovne škole, te stoga nije obveznik podnošenja konsolidiranog obračuna proračuna.

Izvještaj o korištenju proračunske zalihe

Sukladno članku 56. Zakona o proračunu („Narodne novine" broj 87/08, 136/12 i 15/15) i članka 9. Odluke o izvršavanju proračuna Općine Viškovci za 2017. godinu sredstva proračunske zalihe mogu se koristiti za nepredviđene namjere za koje u proračunu nisu osigurana sredstva ili za namjene za koje se tijekom godine pokaže da za njih nisu utvrđena dostatna sredstva jer ih pri planiranju proračuna nije bilo moguće predvidjeti.

Općina Viškovci nije koristila sredstva proračunske zalihe.

Izvještaj o zaduživanju na domaćem i stranom tržištu novca i kapitala

U promatranom periodu Općina Viškovci izdavala jamstvo Lovačkom društvu Jarebica (bjanko mjenica) na iznos od 8.328,00kn

Udjeli u trgovačkim društvima

Dionice i udjeli u glavnici nepromijenjene su u odnosu na početno stanje i iznose 4.002.900,00 kn, sastoji se od Udjela u Đakovačkom vodovodu i Univerzalu d.o.o. Đakovo.

Udio Općine Viškovci u Đakovačkom vodovodu iznosi : 3.848.000,00 (3,99%) , a u Univerzalu d.o.o iznosi: 154.900,00kn (4,01%)

Općina Viškovci nije primila bjanko zadužnice od pojedinih gospodarskih subjekata.

Članak 3.

Godišnje izvješće o ostvarenju prihoda i rashoda Proračuna Općine Viškovci za 2018. godinu sastavni je dio ovog izvještaja koji će se nakon usvajanja objaviti u Službenom glasniku Općine Viškovci.

Klasa:400-06/19-01/03
Urbroj: 2121/10-02-02/19-109
Viškovci, 08. travnja 2019.

OPĆINSKI NAČELNIK

Ante Krištić

Na temelju članka 35.b. stavka 1. Zakona o lokalnoj i područnoj (regionalnoj) samoupravi (Narodne novine br. 33/01, 60/01, 129/05, 109/07, 125/08, 36/09, 150/11, 144/12, 19/13 i 137/15 i 123/17) i članka 49. stavka 1. Statuta Općine Viškovci (Službeni glasnik Općine Viškovci broj 01/13 i 01/18), Općinsko vijeće Općine Viškovci na svojoj 12. sjednici održanoj dana 15. travnja 2019. godine, donosi

ODLUKU
o usvajanju izvješća o radu Općinskog načelnika za razdoblje 01.07.2018. – 31.12.2018. godine

I.

Usvaja se izvješće o radu Općinskog načelnika za razdoblje 01.07.2018. – 31.12.2018.godine, kako je predloženo.

II.

Izvješće iz točke 1. ove Odluke prilog je ovoj Odluci i čini njezin sastavni dio.

III.

Ova Odluka stupa na snagu osmog dana od dana objave u Službenom glasniku Općine Viškovci.

REPUBLIKA HRVATSKA
OSJEČKO-BARANJSKA ŽUPANIJA
OPĆINA VIŠKOVCI
OPĆINSKO VIJEĆE

KLASA:022-01/19-01/02
URBROJ:2121/10-01-01/19-120
Viškovci, 15. travnja 2019. godine

PREDSJEDNIK OPĆINSKOG VIJEĆA

Mario Marijanović v.r.

REPUBLIKA HRVATSKA
OSJEČKO-BARANJSKA ŽUPANIJA
OPĆINA VIŠKOVCI
OPĆINSKO VIJEĆE

KLASA:363-04/19-01/01
URBROJ:2121/10-01-01/19-121
Viškovci, 15. travnja 2019. godine

Na temelju članka 104. Zakona o komunalnom gospodarstvu („Narodne novine" broj: 68/18. i 110/18.-Odluka Ustavnog suda RH) te članka 32. Statuta Općine Viškovci („Službeni glasnik Općine Viškovci" broj 01/13 i 01/18) Općinsko vijeće Općine Viškovci na svojoj 12. sjednici održanoj 15. travnja 2019. godine donosi

ODLUKU
o komunalnom redu

I. Opće odredbe

Članak 1.

Ovom odlukom propisuje se komunalni red i mjere za njegovo provođenje, a naročito odredbe o:

1. uređenje naselja, koje obuhvaća uređenje pročelja, okućnica i dvorišta zgrada u vlasništvu fizičkih ili pravnih osoba u dijelu koji je vidljiv površini javne namjene, te određivanje uvjeta za postavljanje tendi, reklama, plakata, spomen-ploča na građevinama i druge urbane opreme te klimatizacijskih uređaja, dimovodnih, zajedničkih antenskih sustava i drugih uređaja na tim zgradama koji se prema posebnim propisima grade bez građevinske dozvole i glavnog projekta

2. način uređenja i korištenja površina javne namjene i zemljišta u vlasništvu jedinice lokalne samouprave za gospodarske i druge svrhe, uključujući i njihovo davanje na privremeno korištenje, građenje građevina koje se prema posebnim propisima grade bez građevinske dozvole i glavnog projekta te održavanje reda na tim površinama

3. uvjete korištenja javnih parkirališta, javnih garaža, nerazvrstanih cesta i drugih površina javne namjene za parkiranje vozila

4. održavanje čistoće i čuvanje površina javne namjene, uključujući uklanjanje snijega i leda s tih površina.

Komunalni red propisan ovom Odlukom obvezan je za sve fizičke i pravne osobe na području Općine Viškovci.

Članak 2.

Javnim površinama u smislu ove Odluke smatraju se:

- javne prometne površine - ceste, ulice, trgovi, javni putevi, nogostupi, javni prolazi, parkirališta, autobusna stajališta i slično,
- javne zelene površine - parkovi, travnjaci, živice, drvoredi, cvjetnjaci, zelene površine uz poslovne, stambene i druge javne objekte, zelene površine uz nogostupe, dječja i sportska igrališta i drugo,
- dijelovi javnih cesta koje prolaze kroz naselje, kad se ti dijelovi ne održavaju kao javne ceste prema posebnom zakonu,
- ostale javne površine - površine namijenjene javnim priredbama, sajmovima, tržnice, prostor oko energetskih objekata, prostor oko groblja, nesanirana divlja odlagališta otpada i slično.

U slučaju spora da li se površina smatra javnom površinom u smislu ove Odluke, stvarno stanje će utvrditi Jedinstveni upravni odjel, na temelju službenih evidencija.

Javne površine mogu se koristiti samo u skladu sa svojom namjenom i na način koji osigurava njihovo čuvanje.

II. Uređenje naselja

Članak 3.

Naselja na području Općine Viškovci (u daljnjem tekstu: Općina) moraju biti uređena.

Pod uređenjem naselja, u smislu ove odluke, smatra se uređenost javnih površina kojima upravlja Općina i drugih površina u općoj uporabi i površina na upravljanju drugih, osobito izgled i uređenost:

vanjskih dijelova zgrada;
dvorišta, zelenih površina i ograda uz zgradu;
ploča s imenom naselja, ulica, trgova, te pločica s kućnim brojem zgrade
izloga;
zaštitnih naprava;
plakata, jarbola za zastave, reklamnih i drugih zastava, natpisa, reklama i reklamnih panoa;
privremenih građevina za sajmove i javne manifestacije;
kioska;
pokretnih naprava;
komunalnih objekata, uređaja i drugih objekata u općoj uporabi;
sportskih objekata, sportsko-rekreacijskih centara i sličnih objekata;
parkirališta i groblja,
neizgrađenog zemljišta uz javnu površinu,
držanje domaćih životinja

1.Vanjski dijelovi zgrade

Članak 4.

Vanjski dijelovi zgrade moraju biti održavani, uredni i ispravni.

Vlasnik, korisnik, odnosno upravitelj zgrade dužan je neodržavane i neuredne vanjske dijelove zgrade obnoviti i održavati tako da se obnovljeni dijelovi zgrade uklapaju u cjeloviti izgled zgrade.

Zabranjeno je djelomično uređivanje pročelja više stambenih zgrada, osim u slučaju kad više stambena zgrada ima više zasebnih ulaza, kada je dopušteno uređivanje pročelja za stanove koji pripadaju istom ulazu.

Zabranjeno je pisati grafite, poruke i slično te na drugi način uništavati vanjske dijelove zgrade.

Članak 5.

Vlasnik, odnosno korisnik zgrade dužan je odmah otkloniti oštećenja vanjskih dijelova zgrade (pročelje ili pokrov postojeće zgrade) koji nisu nosiva konstrukcija, a zbog kojih postoji opasnost za život, zdravlje ili imovinu ljudi, sukladno posebnim propisima o gradnji i građevinskoj inspekciji.

Vlasnik zemljišta dužan je ukloniti ostatke zgrade koja je zbog oštećenja ili nedostatka pojedinih dijelova izgubila svoja svojstva zbog čega nije prikladna za uporabu sukladno svojoj namjeni, a koja se zbog toga ne rabi najmanje pet godina, sukladno posebnim propisima o gradnji i građevinskoj inspekciji.

Članak 6.

Na vanjskim dijelovima zgrade vidljivima s javne površine može se držati cvijeće i ukrasno bilje, a iznimno klimatizacijski uređaji, antene i drugi predmeti.

Klima uređaji postavljeni na vanjski dio građevine moraju biti ugrađeni na način da se kondenzat ne ispušta na javnu površinu.

Posuda s cvijećem izvan gabarita objekta mora biti postavljena i osigurana na način da spriječi pad posude, te polijevanje vode kod zalijevanja cvijeća na prolaznike.

Vlasnik, odnosno korisnik zgrade – građevine koja ima svojstvo pojedinačnog nepokretnog kulturnog dobra ili se nalazi na području zaštićene kulturno-povijesne cjeline u smislu odgovarajućih odredbi Zakona o zaštiti i očuvanju kulturnih dobara, dužan je za sve zahvate na vanjskim dijelovima građevina ishoditi odobrenje nadležnog upravnog tijela za zaštitu spomenika kulture.

2. Uređenje i održavanje dvorišta, zelene površine i ograde uz zgrada

Članak 7.

Vlasnici ili korisnici zgrada i neizgrađenog građevinskog zemljišta dužni su održavati dvorišta, vrtove, neizgrađeno građevinsko zemljište i druge površine uz javne površine, urednim i čistim. Dvorišta, vrtovi, neizgrađeno građevinskog zemljište i druge površine moraju se koristiti sukladno njihovoj namjeni i na način da sa njih ne dolaze nikakve štetne imisije na javne površine, susjedne zgrade, komunalne objekte i uređaje, a svojim stanjem i izgledom ne smiju narušavati estetski izgled ostalih površina.

Lišće, plodove i grane koji s nasada na površinama iz stavka 1. ovog članka padnu na javno prometnu površinu, vlasnici odnosno korisnici dužni su odmah ukloniti i površinu očistiti.

Članak 8.

Zabranjeno je odlaganje komunalnog i drugog otpada, a posebice starih automobila, starih električnih i drugih aparata i predmeta iz kućanstva na prostorima dvorišta, vrtova i drugih površina uz javne površine.

Predmetno je dozvoljeno odlagati jedino u vrijeme odvoza glomaznog otpada.

Članak 9.

Radi otklanjanja štetnih utjecaja za život i zdravlje ljudi, vlasnici odnosno korisnici dvorišta, predvrtova i vrtova, neizgrađenog građevinskog zemljišta te obrađenog ili neobrađenog poljoprivrednog zemljišta na području Općine, dužni su s takvih površina kontinuirano uklanjati i uništavati ambroziju i druge štetne biljke te održavati odvodne kanale uz iste površine.

U slučaju neizvršavanja obveze iz prethodnog stavka, obvezu uklanjanja ambrozije i drugih štetnih biljaka, vlasnicima, posjednicima i korisnicima će naložiti komunalni redar. U slučaju neprovođenja naloženih mjera u ostavljenom roku, obvezu će po nalogu ovlaštene osobe iz prethodnog stavka izvršiti treća osoba o trošku osobe iz stavka 1. ovog članka.

Članak 10.

Ograda uz javnu površinu ne smije ometati sigurnost prometa i ljudi.

Ogradu uz javnu površinu vlasnik, odnosno korisnik, dužan je održavati urednom, redovno popravljati, dotrajalu uklanjati i zamijeniti novom.

Ogradu od ukrasne živice vlasnik, odnosno korisnik, dužan je redovito orezivati tako da nije opasna za prolaznike i ne ometa promet.

Članak 11.

Ograda građevnih čestica može biti žičana, metalna, drvena, zidana, djelomično zidana u kombinaciji s ostalim navedenom materijalima, a preporuča se sadnja živice i sličnog autohtonog grmlja s unutrašnje strane.

Članak 12.

Zabranjuje se izvedba ograda uz javne površine od bodljikave žice, šiljaka ili slično što može smetati prolaznicima i predstavljati opasnost od ozljeda.

Članak 13.

Nije dozvoljena izgradnja ograda i podizanje nasada koji bi sužavali prolaz ulicama, te koji smanjuju ili zatvaraju vidno polje i preglednost za sigurno odvijanje prometa.

Članak 14.

Ograde između građevinskih parcela moraju se postaviti tako da leže na zemljištu vlasnika ograde ili na međi ukoliko su vlasnici parcele susjedi suglasni.

Članak 15.

Ograde od živice uz željezničku prugu i uz javne prometne površine moraju se redovno održavati i godišnje minimalno dva puta obrezivati, po potrebi i više puta, tako da ne sežu preko regulacione linije na javnu prometnu površinu ili da ne smetaju prometu.

Članak 16.

Ako dvorište, odnosno vrt, voćnjak, zelena i druga površina zgrade te neizgrađeno građevinsko zemljište ili ograda uz javnu površinu nije uređena sukladno ovoj odluci, komunalni redar rješenjem će narediti vlasniku, odnosno korisniku dvorišta odnosno vrta, voćnjaka, zelene i druge površine zgrade te neizgrađenog građevinskog zemljišta ili ograde, otklanjanje uočenih nedostataka.

Članak 17.

Ako postoji opasnost od rušenja stabla na javnu površinu i ozljeđivanja ljudi i/ili oštećenja imovine, komunalni redar će rješenjem narediti vlasniku, odnosno korisniku zemljišta potrebne zahvate na stablu.

Članak 18.

Ako vlasnik, odnosno korisnik ne postupi po rješenju iz članka 17. ove odluke, Općina će provesti izvršenje rješenja samostalno ili putem treće osobe na odgovornost i trošak vlasnika odnosno korisnika.

3.Ploče se imenom naselja, ulice, trga i pločice s kućnim brojem zgrade

Članak 19.

Naselja, ulice i trgovi moraju biti označeni imenom, a zgrade moraju biti obilježene brojevima.

Za označavanje imena naselja, ulica i trgova postavljaju se ploče, a na zgrade se postavljaju pločice s kućnim brojem zgrade.

O označavanju naselja, ulica i trgova brine Jedinstveni upravni odjel Općine.

Kućnim brojem zgrade su dužni obilježiti njihovi vlasnici.

Članak 20.

Pločice s kućnim brojevima zgrada postavljaju se na temelju rješenja upravnog tijela nadležnog za katastar.

Vlasnik zgrade dužan je na zgradu postaviti pločicu s kućnim brojem zgrade najkasnije do početka njezina korištenja.

Vlasnik, odnosno upravitelj zgrade, dužan je voditi brigu o tome da zgrada bude stalno obilježena brojem.

Članak 21.

Zabranjeno je oštećivati i uništavati te neovlašteno skidati i mijenjati ploče i pločice iz članka 20. ove odluke.

4. Izlozi

Članak 22.

Izlog poslovnog prostora mora biti uredan i čist. Staklene površine izloga moraju se redovito čistiti, a okviri održavati na način da budu uvijek čisti i uredni.

Za blagdane i prigodne manifestacije izlozi mogu biti prigodno uređeni.

Izlozi noću mogu biti rasvijetljeni.

Rasvjetljenje izloga mora biti izvedeno tako da izravno ne obasjava prometnu površinu.

Članak 23.

Vlasnik, odnosno korisnik poslovnog prostora koji se ne koristi dužan je izlog uredno prekriti neprozirnim materijalom, odnosno onemogućiti uvid u unutrašnjost poslovnog prostora.

Vlasnik, odnosno korisnik izloga iz stavka 1. ovoga članka dužan je oštećenja izloga ukloniti bez odgode, odnosno najkasnije u roku od 15 dana od nastanka oštećenja.

Komunalni redar rješenjem će narediti vlasniku, odnosno korisniku izloga uklanjanje oštećenja iz stavka 2. ovoga članka.

Ako vlasnik, odnosno korisnik ne postupi po rješenju iz stavka 3. ovoga članka, a postoji neposredna opasnost za sigurnost prolaznika, Općina će provesti izvršenje rješenja samostalno ili putem treće osobe na odgovornost i trošak vlasnika odnosno korisnika poslovnog prostora.

5. Zaštitne naprave, ploče s tvrtkom ili nazivom

Članak 24.

Zaštitne naprave su tende, roloi, zaštitne rešetke, kamere i slični predmeti koji se postavljaju na pročelje zgrade.

Članak 25.

Zaštitne naprave iznad izloga ili lokala (tende, platno, roloi i sl.) i zaštitna oprema za zaštitu od sunca ugostiteljskih terasa (slobodnostojeća pokretna sjenila-suncobrani, montažno-demontažne tende i sl.) moraju biti čvrste i neoštećene, te postavljene tako da ne ometaju promet pješaka i vozila, te da ne narušavaju izgled zgrade i okolice.

Naprave iz prethodnog stavka moraju biti od impregniranog platna, primjerene boje i dezena, a konstrukcija drvena ili od bojanog metala.

Članak 26.

Kamere se postavljaju za provođenje nadzora radi prevencije protupravnih ponašanja i utvrđivanja počinjenja prekršaja te zaštite imovine u vlasništvu Općine, sukladno posebnim propisima, s navedenom svrhom postavljanja kamera i obvezom javnog isticanja natpisa da je prostor pod nadzorom.

Članak 27.

Plakati, oglasi i slične objave reklamno-promidžbenog ili informativnog sadržaja (u daljnjem tekstu: plakati) mogu se postavljati na oglasnim ili reklamnim pločama, oglasnim stupovima, ormarićima, panoima.

Iznimno, za određene javne manifestacije, plakati se mogu postavljati i na druga mjesta, osim na stabla, pročelja zgrada, ograde, stupove javne rasvjete i telefonske govornice, prometnu signalizaciju, objekte i uređaje javne namjene.

Zabranjeno je šarati, oštećivati ili na drugi način uništavati plakate.

Članak 28.

Pravna osoba, fizička osoba obrtnik ili osoba koja obavlja drugu samostalnu djelatnost ističe ploču s tvrtkom ili nazivom na poslovnu prostoriju u kojoj posluje.

Ustanove i druge institucije ističu naziv na mjestu određenom posebnim propisima, odnosno na objekt u kojem se nalazi poslovni prostor ustanove, odnosno institucije.

Pravna osoba ili fizička osoba obrtnik ili osoba koja obavlja drugu samostalnu djelatnost te ustanova i druga institucija može na pročelje zgrade u kojoj koristi poslovni prostor postaviti ploču s natpisom s imenom poslovnog prostora, obavijest o djelatnosti koju obavlja te obavijest o radnom vremenu (u daljnjem tekstu: naziv).

Pravna ili fizička osoba iz stavaka 1. i 2. ovoga članka, mora održavati ploču s tvrtkom, nazivom i natpisom čistom i čitkom.

Pravna ili fizička osoba iz stavaka 1. i 2. ovoga članka dužna je ukloniti ploču s tvrtkom, nazivom i natpisom s pročelja zgrade u roku od 15 dana od prestanka obavljanja djelatnosti, odnosno prestanka korištenja poslovnog prostora te pročelje zgrade vratiti u prvobitno stanje.

Ako pravna ili fizička osoba iz stavka 1. i 2. ovoga članka ne postupi sukladno stavku 5. ovoga članka, komunalni redar rješenjem će narediti uklanjanje ploče s tvrtkom, nazivom i natpisom.

Članak 29.

Jarbol za zastave postavlja se na pročelju zgrada, zemljištu uz objekte te javne površine.

Na jarbolima se postavljaju državne zastave, županijske, općinske te prigodne zastave za određene manifestacije, kao i reklamne zastave.

Članak 30.

Zastava Republike Hrvatske, Europske unije, Osječko - baranjske županije i Općine ističu se sukladno posebnim propisima.

Jarboli za zastave i zastave moraju biti uredni, čisti i neoštećeni.

Članak 31.

Zaštitne naprave, ploče s tvrtkom, nazivom i natpisom, jarboli moraju biti uredni i funkcionalno ispravni.

Ako se zaštitne naprave, ploče s tvrtkom, nazivom i natpisom, jarboli, postavljaju suprotno odredbama ove odluke, komunalni redar rješenjem će narediti njihovo uklanjanje.

6. Privremene građevine za potrebe sajmova i javnih manifestacija i prigodno uređenje naselja

Članak 32.

Privremene građevine su montažni objekti i drugi objekti koji se postavljaju za potrebe javnih manifestacija najduže do 90 dana, a ako je u njima organizirana prigodna prodaja (sajam i slično), postavljaju se najduže do 60 dana u tijeku jedne kalendarske godine neovisno o vremenu održavanja manifestacije.

Privremene građevine postavljaju se na temelju odobrenja Jedinstvenog upravnog odjela.

Članak 33.

Visinu naknade za postavljanje privremene građevine iz članka 32. propisuje Općinsko vijeće Općine Gorjani posebnom odlukom.

Članak 34.

U povodu blagdana i manifestacija javne površine mogu se prigodno urediti postavljanjem objekata, uređaja, pokretnih naprava, opreme, zastava, ukrasa, ukrasnih žaruljica, božićnih drvaca i slično, na temelju odobrenja Jedinstvenog upravnog odjela.

Nakon proteka blagdana i manifestacija vlasnik odnosno korisnik poslovne ili stambene zagrade dužan je ukloniti predmete iz stavaka 1. ovoga članka u roku od 2 dana.

7. Kiosci i pokretne naprave

Članak 35.

Na području Općine mogu se postavljati kiosci i pokretne naprave.

Postava kioska te pokretnih naprava dozvoljena je uz odobrenje Jedinstvenog upravnog odjela na temelju uvjeta ove Odluke i uvjeta drugih Zakona, propisa i odluka kojima se uređuje ova oblast.

Odobrenjem iz stavka 1. ovog članka određuje se lokacija za postavu, veličina naprave, izgled naprave, način uređenja zauzete površine, rok važenja odobrenja i drugi uvjeti.

Članak 36.

Kiosci i pokretne naprave ne smiju sprečavati ili otežavati korištenje zgrada ili drugih objekata kao i zemljišta, ugrožavati sigurnost prometa, te uzrokovati uništavanje javnih zelenih površina.

Članak 37.

Smještaj kioska i pokretnih naprava u blizini križanja mora odgovarati uvjetima o sigurnosti prometa i ne smije svojim položajem smanjivati preglednost i odvijanje prometa.

Članak 38.

Kiosci i pokretne naprave postavljaju se tako da svojim položajem i smještajem što bolje udovolje svrsi i namjeni za koju se postavljaju.

Kiosci i pokretne naprave mogu se prema svojoj namjeni postavljati samo na onim mjestima gdje uslijed toga neće doći do stvaranja suvišne buke, nečistoće ili ometanja prometa, te gdje se time neće umanjiti estetski i opći izgled tog mjesta.

Pojedina mjesta na javnim površinama i drugim površinama uz javne površine na kojima je odobrena privremena postava stolova, stolica, suncobrana i slično u svrhu organiziranja otvorenih terasa, moraju biti ograđena pokretnim ogradama i ukrašena zelenilom.

Kiosci i pokretne naprave kao i njihov okoliš moraju se držati urednim i u ispravnom stanju.

Članak 39.

Ako se kiosci i pokretne naprave postavljaju na površinu koja je u vlasništvu ili na korištenju drugih pravnih ili fizičkih osoba, a neposredno su uz javnu, površinu, podnositelj zahtjeva treba priložiti uz zahtjev i suglasnost vlasnika ili korisnika građevinskog zemljišta.

Članak 40.

Kiosci i pokretne naprave mogu stajati na odobrenom mjestu onoliko vremena koliko je to određeno odobrenjem za postavu, a i kraće ukoliko se na dodijeljenoj lokaciji započnu radovi odobreni od Jedinstvenog upravnog odjela ili za druge potrebe Općine.

U slučaju da se kiosk ili pokretna naprava treba ukloniti prije isteka vremena iz odobrenja, korisnik naprave ima pravo na zamjensku lokaciju do isteka odobrenog vremena.

Članak 41.

Ukoliko se u kiosku ne obavlja propisana djelatnost 30 dana unutar dozvoljenog roka postave, kiosk se treba ukloniti s mjesta postave, bez prava na zamjensku lokaciju.

Po isteku vremena korisnik kioska ili pokretne naprave, dužan je bez posebnog poziva, iste ukloniti u odobrenom određenom roku, a najdulje u roku 24 sata ili zatražiti produženje odobrenja Jedinstvenog upravnog odjela Općine.

Jedinstveni upravni odjel može produžiti odobreni rok i odrediti novi, ako ustanovi da kiosk ili pokretna naprava ispunjava sve uvjete predviđene odobrenjem i ako nema drugih razloga za uklanjanje kioska ili pokretne naprave.

8. Komunalni objekti, uređaji i drugi objekti u općoj uporabi

Članak 42.

Pod komunalnim objektima, uređajima i drugim objektima u općoj uporabi podrazumijevaju se svi objekti i sva pokretna i nepokretna oprema i uređaji koji služe svim stanovnicima, odnosno boljem funkcioniranju naselja, a istima se osobito smatraju: oglasni stupovi, orijentacijski planovi, jarboli i držači zastava, samostojeći ormarići električnih i telekomunikacijskih instalacija, nadstrešnicena stajalištima javnog prometa, klupe, stalci za bicikle, oprema dječjih igrališta, posude za odlaganje komunalnog otpada, posude za cvijeće i zelenilo te druga komunalna oprema i uređaji koji služe općoj uporabi.

Članak 43.

Komunalni objekt ne smiju se prljati, oštećivati, ne smije se po njima pisati, ni na koji drugi način nagrđivati njihov izgled, te se moraju redovno održavati i držati u urednom i ispravnom stanju.

Članak 44.

Komunalni objekti, uređaji i oprema postavljaju se na području Općine na mjestima koje odredi općinski načelnik.

Članak 45.

Komunalne objekte, uređaje i opremu na javnim površinama u pravilu postavlja Općina i njezino su vlasništvo.

Komunalne objekte, uređaje i opremu na javnim površinama, iznimno, mogu postavljati druge fizičke ili pravne osobe temeljem rješenja Jedinstvenog upravnog odjela.

Članak 46.

Javne prometne površine, pješačke i njima slične površine na javnim zelenim površinama i ostalim javnim površinama moraju biti opremljene sustavom javne rasvjete, a sve sukladno financijskim mogućnostima Općine.

Javna rasvjeta mora biti funkcionalna, ekološki prihvatljiva i energetski učinkovita sukladno posebnim propisima.

Redovito održavanje opreme i uređaja javne rasvjete u stanju funkcionalne sposobnosti i ispravnosti (mijenjanje dotrajalih i oštećenih dijelova žarulja i slično) dužna je obavljati fizička ili pravna osoba kojoj je Općina povjerila te poslove.

Javna rasvjeta, u pravilu mora svijetliti sukladno vremenskim postavkama uz uvažavanje provođenja mjera uštede električne energije.

9. Stajališta, ugibališta, parkirališta, sajmišta i groblja

Članak 47.

Lokacije autobusnih stajališta i ugibališta određuju se po posebnom propisu u skladu s potrebama građana.

Stajališta autobusnog prometa moraju u pravilu biti natkrivena i opremljena klupama. Stajališta se moraju održavati urednim i u ispravnom stanju, a svako oštećenje na istima mora se ukloniti u najkraćem mogućem roku.

Članak 48.

Javna parkirališta moraju biti stalno održavana te propisno označena.

O uređenju i održavanju javnih parkirališta brine Općina ili fizička ili pravna osoba kojoj je Općina povjerila poslove uređenja i održavanja parkirališta.

Parkirališta uz ugostiteljske objekte, trgovačke centre i objekte drugih namjena mora redovito održavati u čistom i urednom stanju vlasnik, odnosno korisnik poslovnog objekta.

Članak 49.

Izričito je zabranjeno parkiranje automobila na površini namijenjenoj za prolaz pješaka, vatrogasnim i evakuacijskim putevima.

Članak 50.

Na prigodnim sajmovima obavlja se promet poljoprivrednim, prehrambenim i drugim proizvodima u skladu s odredbama posebne odluke Općine.

Pravna ili fizička osoba koja obavlja djelatnost na sajmovima mora prostor održavati urednim i čistim.

Članak 51.

Zabranjeno je prodavanje ili izlaganje poljoprivrednih i prehrambenih i drugih proizvoda izvan prostora sajmova bez odobrenja Jedinstvenog upravnog odjela.

Članak 52.

Na sajmištima mogu se postavljati kiosci i druge naprave sukladno ovoj odluci i posebnim propisima.

Vlasnici, odnosno korisnici kioska, klupa, suncobrana, tendi, ručnih kolica i sličnih naprava na sajmištima moraju ih održavati urednima i funkcionalno ispravnima.

Članak 53.

Pravna osoba ili fizička osoba kojoj je Općina povjerila upravljanje grobljem na svojem području mora ga održavati čistima i urednima.

Održavanje groblja, grobnih mjesta i nadgrobnih spomenika uređuje se posebnim propisima.

III. Održavanje čistoće, uređenja i korištenja javnih površina

Članak 54.

Javne površine moraju biti uredne i čiste i služiti svrsi za koju su namijenjene.

Za istovar drva, ugljena i slično, te za piljenje i cijepanje drva treba prvenstveno upotrebljavati dvorište.

U slučaju potrebe može se neophodno potrebni dio javne površine privremeno upotrijebiti za istovar drva, ugljena i slično, ali na način da ne ometa cestovni i pješački promet.

Ogrjevni materijal mora se ukloniti s javne površine najkasnije u roku od 3 dana, a upotrijebljena površina mora se očistiti i eventualna oštećenja sanirati.

Cijepanje drva i razbijanje ugljena i drugih predmeta na javnim površinama nije dopušteno.

Članak 55.

Pravna osoba ili fizička osoba kojoj je Općina povjerila obavljanje komunalne djelatnosti održavanja čistoće javnih površina dužna ih je redovno i izvanredno održavati i čistiti sukladno programu održavanja komunalne infrastrukture na području Općine koji donosi Općinsko vijeće.

Članak 56.

Izvanredno čišćenje javnih površina određuje općinski načelnik ako su zbog vremenskih nepogoda, više sile ili drugih razloga javne površine prekomjerno onečišćene.

Članak 57.

Pravna osoba ili fizička osoba koja obavlja djelatnost zbog koje dolazi do onečišćavanja javnih površina, dužna ih je redovito čistiti ili osigurati njihovo čišćenje.

Vlasnik, odnosno korisnik sportskih ili rekreacijskih objekata, igrališta, organizator javnih skupova, javnih priredaba i korisnik javnih površina na kojima su postavljeni privremeni objekti (kiosci i slično), obvezan je čistiti javne površine koje služe kao pristup tim objektima ili za postavljanje objekata.

Vlasnik ili korisnik iz stavka 2. ovoga članka dužan je odmah po završetku javne priredbe ili događanja javnu površinu očisti.

Ako vlasnik ili korisnik ne postupi sukladno stavku 3. ovoga članka, komunalni redar naredit će mu rješenjem čišćenje javnih površina.

Ako vlasnik, odnosno korisnik ne postupi po rješenju iz stavka 4. ovog članka, Općina će provesti izvršenje rješenja samostalno ili putem treće osobe na odgovornost i trošak vlasnika odnosno korisnika.

Članak 58.

Za istovar, smještaj i utovar građevnog materijala, postavu kontejnera za potrebe gradilišta, podizanje građevinskih skela i ograda gradilišta za sanaciju i rekonstrukciju ili zaštitu od padanja dijelova fasada i slične građevinske radove ili gradnju objekta može se, u skladu s propisima o sigurnosti prometa, privremeno koristiti javne površine i druge površine uz nju.

Javnoprometne površine mogu se koristiti za radove iz stavka 1. ovoga članka na temelju odobrenja Jedinstvenog upravnog odjela uz propisivanja uvjeta i načina korištenja istih.

Ako se za radove iz stavka 1. ovoga članka koristi javna zelena površina ili neizgrađeno građevinsko zemljište u vlasništvu Općine, rješenje o korištenju površine donosi Jedinstveni upravni odjel.

Članak 59.

Privremeno korištenje javne površine iz članka58. ove odluke odobrava se do 12 mjeseci, uz mogućnost ponovnog produženja ako to radovi zahtijevaju.

O korištenju javne površine za postavljanje građevinske skele dulje od 12 mjeseci odlučuje općinski načelnik.

Članak 60.

Ako se s radovima na objektu ne započne u roku od sedam dana od dana postavljanja građevinske skele ili ako se na vrijeme duže od 30 dana zaustavi gradnja, izvođač je dužan skelu i drugi materijal odmah ukloniti s javne površine.

Ako podnositelj zahtjeva ne postupi sukladno stavku 1. ovoga članka, komunalni redar naredit će rješenjem uklanjanje građevinske skele i drugog materijala.

Članak 61.

Prigodom izvođenja radova iz članka 58. stavka 1. ove odluke, izvođač mora poduzimati mjere sprečavanja onečišćavanja javnih površina, a osobito:

čistiti, odnosno osigurati čišćenje javnoprometne površine oko gradilišta od svih vrsta građevnog i drugih materijala, blata i slično, a taloženje kojih je na javnim površinama posljedica izvođenja radova;

polijevati trošni materijal za vrijeme rušenja građevinskih objekata kako bi se spriječilo stvaranje prašine;

čistiti ulične slivnike u neposrednoj blizini mjesta na kojima se radovi izvode;

deponirati građevni materijal u okviru gradilišta tako da se ne ometa promet i slobodno otjecanje vode te da se materijal ne raznosi po javnim površinama.

Članak 62.

Izvođač je dužan, najkasnije 24 sata nakon završetka radova i uklanjanja opreme, obavijestiti komunalno redarstvo da mu zauzeta površina više nije potrebna.

Nakon završetka radova izvođač je dužan zauzetu površinu ostaviti u stanju u kakvom je bila prije izvođenja radova.

Komunalni redar pregledat će korištenu javnu površinu i ako utvrdi da postoji kakvo oštećenje, naredit će izvođaču dovođenje korištene površine u prvobitno stanje u roku od 48 sati.

Ako izvođač radova, u roku iz stavka 3. ovoga članka, ne postupi po rješenju komunalnog redara, rješenje će izvršiti Općina samostalno ili putem treće osobe na odgovornost i trošak izvođača radova.

Za istovar drva, ugljena i slično, te za piljenje i cijepanje drva treba prvenstveno upotrebljavati dvorište.

U slučaju potrebe može se neophodno potrebni dio javne površine privremeno upotrijebiti za istovar drva, ugljena i slično, ali na način da ne ometa cestovni i pješački promet.

Ogrjevni materijal mora se ukloniti s javne površine najkasnije u roku od 3 dana, a upotrijebljena površina mora se očistiti i eventualna oštećenja sanirati.

Cijepanje drva i razbijanje ugljena i drugih predmeta na javnim površinama nije dopušteno.

Članak 63.

Na javne površine postavljaju se kante za otpatke.

Kante za otpatke na javnim površinama postavlja Općina.

Pravna ili fizička osoba kojoj je Općina povjerila poslove održavanja javnih površina dužna je kante za otpatke održavati čistima i funkcionalno ispravnima.

Iznimno od stavka 2. ovog članka temeljem odluke općinskog načelnika kante za otpatke na javne površine mogu postavljati i druge osobe.

Članak 64.

Kante za otpatke mogu se postaviti na stupovima, ogradama uz nogostupe, samostojećim postoljima.

Zabranjeno je postavljanje kanti za otpatke na stupove na kojima se nalaze prometni znakovi, stupove javne rasvjete, drveća i jarbole za isticanje zastava, te na drugim mjestima na kojima bi narušavali izgled naselja, zgrada ili bi ometale promet.

Članak 65.

Zabranjeno je odlaganje komunalnog otpada iz domaćinstava u kante za otpatke postavljene na javnim površinama za prikupljanje otpadaka prolaznika ili pored njih.

Članak 66.

Na javnim površinama zabranjeno je:

bacati goruće predmete u kante za otpatke ili spremnike za odvojeno prikupljanje otpada te paliti otpad;

neovlašteno postavljati ili oštećivati kante za otpatke ili spremnike za odvojeno prikupljanje otpada i rasipati komunalni otpad te onečišćivati prostor oko istih;

onemogućavati pristup vozilu za otpad do mjesta na kojem se nalaze spremnici za odvojeno prikupljanje otpada;

popravljati, servisirati ili prati vozila na javnim površinama;

ispuštati otpadne vode;

ostavljati vozila bez registarskih pločica, odnosno neregistrirana vozila, lake teretne prikolice, kamp-prikolice i druga priključna vozila, vozila oštećena u sudaru i olupine vozila;

onečišćavati javne površine bacanjem ili ostavljanjem reklamnih i drugih letaka na vozilima i predmetima na javnim površinama;

obavljati radnje kojima se onečišćuju javne površine ili propuštati obavljanje radnji kojima se sprječava onečišćenje javnih površina.

Zabranjeno je po javnim površinama crtati i pisati poruke ili tekstove bez rješenja Jedinstvenog upravnog odjela osim prometne signalizacije sukladno posebnim propisima.

1. Javne zelene površine

Članak 67.

Javne zelene površine moraju se redovno održavati, čistiti i uređivati sukladno programu održavanja komunalne infrastrukture na području Općine koji donosi Općinsko vijeće.

Javne zelene površine održava i uređuje pravna osoba ili fizička osoba kojoj je to Općina povjerila.

Članak 68.

Pravna osoba ili fizička osoba koja koristi, upravlja ili gospodari sportskim, rekreacijskim i drugim sličnim objektima, grobljima, potocima i sličnim površinama mora ih održavati urednima, čistima i redovno održavati zelenu površinu unutar tih prostora, te brinuti se za njezinu zaštitu i obnovu.

Pravna osoba ili fizička osoba koja koristi, upravlja ili gospodari površinama iz stavka 1. ovoga članka mora objekte i uređaje na njima održavati urednima i funkcionalno ispravnima.

Članak 69.

Vlasnici, odnosno korisnici zemljišta uz ulice i putove, dužni su čistiti i održavati odvodne jarke te izgraditi i održavati prijelaze preko odvodnog jarka.

Vlasnici, odnosno korisnici prijelaza preko odvodnih jaraka iste mogu zacjevljivati jedino uz suglasnost Jedinstvenog upravnog odjela.

Članak 70.

Klupe, koševi za otpatke, zaštitni elementi i druga parkovna oprema te parkovne staze na javnim zelenim površinama postavljaju se, zamjenjuju ili uklanjaju na temelju odluke općinskog načelnika.

Članak 71.

Na javnim zelenim površina zabranjeno je:

zaustavljanje, ostavljanje i vožnja motornih vozila (osim vozila koja se koriste za održavanje, javnih zelenih površina i komunalnih uređaja na njima);

oštećivanje drveća, grmlja, cvjetnjaka, živica i drugog raslinja;

uništavanje, mehaničko oštećivanje, uklanjanje ili premještanje parkovne opreme i pisanje grafita;

postavljanje objekata zanatske, turističke, ugostiteljske i druge slične djelatnosti osim ako je to predviđeno posebnim propisom;

vezanje bicikla, motora, prikolica, kolica i sl. za drveće, grmlje i parkovnu opremu;

odlaganje građevnog materijala, soli, glomaznog otpada, šute,ulja, boja i dr.;

rezanje, odnosno prekidanje korijenja stabla debljeg od tri centimetra, kao i polaganje podzemnih instalacija na udaljenosti manjoj od dva metra od debla pojedinog stabla bez rješenja;

kopanje i odvoženje zemlje, pijeska, humusa i slično,

poduzimati i druge neovlaštene zahvate (sadnja bilja i slično),

postavljati sprave za igru i slične naprave bez odobrenja Jedinstvenog upravnog odjela.

IV. Skupljanje odvoz i postupanje sa sakupljenim komunalnim otpadom

Članak 72.

Odlukom o načinu pružanja javne usluge prikupljanja miješanog komunalnog otpada i biorazgradivog komunalnog otpada na području Općine Viškovci određuje se način pružanja javne usluge prikupljanja miješanog komunalnog otpada i biorazgradivog komunalnog otpada i usluge povezane s javnom uslugom na području Općine Viškovci.

Odlukom o mjerama za sprječavanje nepropisnog odbacivanja otpada i mjerama za uklanjanje odbačenog otpada na području Općine Viškovci utvrđuju se mjere za sprječavanje nepropisnog odbacivanja otpada i mjere za uklanjanje odbačenog otpada na području Općine Viškovci.

V. Uklanjanje snijega i leda

Članak 73.

Snijeg i led s javnih površina uklanja Općina samostalno, odnosno pravna osoba ili fizička osoba kojoj je Općina povjerila uklanjanje snijega i leda.

Snijeg i led s krova zgrade i nogostupa uz zgradu uklanja vlasnik ili korisnik stana ili poslovnog prostora u zgradi, odnosno upravitelj zgrade.

Snijeg se uklanja kad napada do visine 5 cm, a ako pada neprekidno, mora se uklanjati više puta.

Led se s javnih površina uklanja čim nastane.

Osobe iz stavka 1. ovoga članka dužne su svakodnevno obavještavati komunalnog redara o stanju javnoprometnih površina i poduzetim mjerama.

Članak 74.

Pravna osoba ili fizička osoba kojoj je javna površina dana na upravljanje, odnosno na kojoj obavlja poslovnu djelatnost (sportski objekti i slično) dužna je uklanjati snijeg i led s tih površina.

Članak 75.

Vlasnici i korisnici zemljišta, stanova, zgrada i poslovnih prostorija dužni su uklanjatisnijeg i led s pješačkih prijelaza i drugih javnih površina ispred objekta, kao i oko objekta i zemljišta koje koriste.

Obveznici čišćenja snijega i leda iz stavka 1. ovog članka dužni su ukloniti snijeg i led sa nogostupa i prilaza do objekta tako da je uvijek njima omogućen siguran i nesmetan prolaz pješaka.

Članak 76.

Ako osobe iz članka 74. i 75.ove odluke ne uklone snijeg i led, komunalni redar će im ostaviti obavijest da u najkraćem mogućem roku uklone snijeg i led.

Ako obveznici iz stavka 1. ovog članka ne izvrše svoju obvezu, komunalni redar ovlašten je odstranjivanje snijega ili leda naručiti od drugih osoba na trošak obveznika.

Osobe iz stavka 1. ovoga članka odgovaraju za štetu nastalu zbog nečišćenja snijega i leda.

VI. Sanitarno-komunalne mjere
1.Septičke i sabirne jame

Članak 77.

U područjima s izgrađenim kanalizacijskim sustavom, obavezno je priključivanje objekta na javni kanalizacijski sustav sukladno posebnoj odluci.

U područjima gdje nije izgrađen javni kanalizacijski sustav, obavezna je gradnja septičkih ili sabirnih jama.

Septičke i sabirne jame se grade i s istima se postupa sukladno posebnim propisima.

Sanitarno fekalne vode zabranjeno je ispuštati u okoliš.

Vlasnik septičke jame dužan je na vrijeme organizirati pražnjenje jame, kako ne bi došlo do prelijevanja, a time i onečišćenja okoliša.

Odvoz fekalija može vršiti samo pravna ili fizička osoba koja je registrirana za obavljanje ove djelatnosti.

2. Dezinfekcija, dezinsekcija i deratizacija

Članak 78.

U svrhu zaštite zdravlja građana i stvaranja uvjeta za svakodnevni normalni život, obavlja se sustavna dezinfekcija, dezinsekcija i deratizacija javnih površina.

Provedba DDD mjera, subjekti provedbe, način financiranja, vršenje stručnog nadzora, osnovne mjere sigurnosti i sankcije propisuje općinski načelnik.

3.Držanje životinja

Članak 79.

Domaćim životinjama smatraju se:

kopitari (konji, mazge, magarci i mule)

papkari (goveda, ovce, koze i svinje)

perad (kokoši, pure, guske, patke...)

glodavci (kunići ...)

Članak 80.

Držanje životinja za vlastite potrebe na području Općine dozvoljeno je uz uvjet da objekti za njihov smještaj te popratni sadržaji vezani uz iste nisu smješteni s ulične strane te da njihovo držanje nije štetno za zdravlje ljudi, sigurnost imovine te da ne narušava javni red i mir.

Članak 81.

Domaće životinje na području Općine mogu se kretati prometnicama samo pod nadzorom vlasnika ili posjednika i uz suglasnost komunalnog redara Općine.

Vlasnik ili posjednik domaćih životinja koje su se kretale prometnicama na području Općine dužan je očistiti onečišćenje izmetom koje su domaće životinje ostavile na prometnicama.

Članak 82.

Uvjeti koji se moraju poštivati prilikom držanja domaćih životinja su slijedeći:

držati životinje u prostorijama ili posebno građenim prostorima, odgovarajuće uređenim za svoju namjenu koji se moraju redovito čistiti i održavati i koji udovoljavaju veterinarsko-sanitarnim uvjetima,

osigurati uvjete da se neugodni mirisi i buka ne šire u okolini,

osigurati uvjete za čuvanje okoliša,

zemljište na kojem se drže domaće životinje mora biti ograđeno ogradom dovoljne visine i čvrstoće da je životinje ne mogu preskočiti i samovoljno napustiti.

redovito čistiti i odvoziti kruti i animalni otpad te isti zbrinjavati na odgovarajući način.

VII. Uklanjanje protupravno postavljenih predmeta

Članak 83.

Predmeti koju su na javnoj i drugoj površini, na zgradama ili objektima postavljeni protivno suprotno odredbama ove Odluke smatraju se protupravno postavljenim predmetima.

Komunalni redar rješenjem će narediti uklanjanje predmeta koji su postavljeni ili smješteni suprotno odredbama ove Odluke, osim predmeta za čije je uklanjanje propisana nadležnost drugog tijela.

Ukoliko prema ovoj Odluci ili temeljem zakona i drugog propisa postoji obveza trećih osoba na uklanjanje protupravno postavljenih predmeta isti će se predmeti ukloniti o njihovom trošku ako to ne učine sami.

VIII. Mjere za provedbu komunalnog reda

Članak 84.

Nadzor nad provedbom ove odluke provodi komunalno redarstvo.

Poslove komunalnog redarstva obavljaju komunalni redari.

Komunalni redari moraju imati iskaznicu.

Članak 85.

Pravna osoba, fizička osoba obrtnik i fizička osoba dužne su komunalnom redaru u provedbi njegovih ovlasti omogućiti nesmetano obavljanje nadzora i pristup do mjesta postupanja.

Komunalni redari u provedbi nadzora mogu zatražiti pomoć nadležne policijske uprave.

Članak 86.

Komunalni redar u provođenju komunalnog reda iz ove Odluke ovlašten je:

rješenjem narediti fizičkim i pravim osobama radnje u svrhu održavanja komunalnog reda,

izricati mandatne kazne,

predložiti pokretanje prekršajnog postupka.

Protiv rješenja komunalnog redara iz stavka 1. točke 1. ovoga članka može se izjaviti žalba upravnom tijelu županije nadležnom za poslove komunalnog gospodarstva.

Žalba protiv rješenja iz stavka 1. točke 1. ovoga članka ne odgađa izvršenje rješenja.

Ako pravna osoba, fizička osoba obrtnik ili fizička osoba ne postupi po rješenju komunalnog redara, izvršenje rješenja provest će Općina samostalno ili putem treće osobe na njihovu odgovornost i trošak.

Članak 87.

Komunalni redar može naplaćivati novčanu kaznu na mjestu počinjenja prekršaja, bez prekršajnog naloga, uz izdavanje potvrde, sukladno zakonu i ovoj odluci.

Ako počinitelj prekršaja ne pristane platiti novčanu kaznu na mjestu počinjenja prekršaja, izdat će mu se obavezni prekršajni nalog s uputom da novčanu kaznu mora platiti u roku od osam dana od dana uručenja, odnosno dostave prekršajnog naloga.

IX. Kaznene odredbe

Članak 88.

Novčanom kaznom u iznosu 2.000,00 kuna kaznit će se za prekršaj pravna osoba, novčanom kaznom u iznosu od 1.000,00 kuna kaznit će se za prekršaj fizička osoba obrtnik ili osoba koja obavlja samostalnu djelatnost, a novčanom kaznom u iznosu od 500,00 kuna kazniti će se za prekršaj fizička osoba ako:

ne održava vanjske dijelove zgrade urednima ili ne obnovi i ne održava vanjske dijelove zgrade tako da se obnovljeni dijelovi zgrade uklapaju u cjeloviti izgled zgrade (članak 4. stavci 1. i 2.);

piše grafite, poruke i slično te na drugi način uništava vanjske dijelove zgrade (članak 4. stavak 4.);

postavi klimatizacijski uređaj, antenu ili drugi predmet suprotno članku 6. ove odluke:

ne čisti i ne održava dvorište odnosno vrt, voćnjak, zelenu i drugu površinu zgrade te neizgrađeno zemljište uz javnu površinu (članak 7. stavak 1.);

postavi ogradu uz javnu površinu tako da ometa sigurnost prometa i ljudi (članak 10. stavak 1.);

ne održava urednom ogradu uz javnu površinu (članak 10. stavak 2.);

ne orezuje ogradu od ukrasne živice tako da nije opasna za prolaznike te da ne ometa promet ljudi i vozila (članak 10. stavak 3.);

postavi bodljikavu žicu, šiljke i slično tako da smeta prolaznicima i predstavlja opasnost od ozljeda (članak 12.);

ne otkloni nedostatke u dvorištu, vrtu, voćnjaku, na zelenoj i drugoj površini zgrade te na neizgrađenom građevinskom zemljištu ili ogradi uz javnu površinu za koje je komunalni redar rješenjem naredio otklanjanje (članak 16.);

ne poduzme potrebne zahvate na stablu koje je rješenjem naredio komunalni redar, jer postoji opasnost od rušenja stabla na javnu površinu i ozljeđivanje ljudi i/ili oštećivanje imovine (članak 17.);

postavi pločicu s kućnim brojem zgrade bez rješenja ili suprotno rješenju iz članka 20. stavka 1. ove odluke;

oštećuje i uništava te neovlašteno skida i mijenja ploče i pločice iz članka 19. ove odluke (članak 21.)

drži izlog poslovnog prostora neurednim i nečistim (članak 22. stavak 1.);

rasvjetljenjem izloga izravno obasjava prometnu površinu (članak 22. stavak 4.);

ne prekrije uredno izlog poslovnog prostora koji se ne koristi neprozirnim materijalom, odnosno onemogući uvid u unutrašnjost poslovnog prostora (članak 23. stavak 1.);

ne ukloni oštećenje izloga bez odgode, odnosno najkasnije u roku od 15 dana od nastanka oštećenja, ili ne ukloni oštećenja izloga za koje je komunalni redar rješenjem naredio uklanjanje (članak 23. stavci 2. i 3.);

postavi kameru suprotno svrsi propisanoj člankom 26. ove odluke;

šara, oštećuje ili na drugi način uništava plakate (članak 27. stavak 3.)

ne održava ploču s tvrtkom, nazivom i natpisom čistom i čitkom (članak 28. stavak 4.);

ne ukloni ploču s tvrtkom, nazivom i natpisom s pročelja zgrade u roku od 15 dana od prestanka obavljanja djelatnosti, odnosno prestanka korištenja poslovnog prostora, i ne vrati pročelje zgrade u prvobitno stanje ili ne ukloni ploču s tvrtkom, nazivom i natpisom s pročelja zgrade za koju je komunalni redar rješenjem naredio uklanjanje (članak 28. stavci 5. i 6.);

ne održava urednima, čistima i neoštećenima jarbole za zastave i zastave (članak 30. stavak 2.);

postavi privremene građevine bez odobrenja ili suprotno odobrenju iz članka 32. stavka 2. ove odluke;

postavi objekte, uređaje, pokretne naprave, zastave i drugu sličnu prigodnu opremu bez odobrenja ili suprotno odobrenju iz članka 34. stavka 1. ove odluke;

ne ukloni objekte, uređaje, pokretne naprave, opremu, ukrase, žaruljice i slično u roku od 2 dana od proteka blagdana i manifestacije (članak 34. stavak 2.);

postavi na javnu površinu kiosk bez odobrenja ili suprotno odobrenju iz članka 35. stavka 2. ove odluke;

ne drži urednima i funkcionalno ispravnima kioske i pokretne naprave, (članak 38. stavak 4.);

piše grafite, poruke i slično te na drugi način oštećuje i uništava objekte u općoj uporabi (članak 43.);

postavi komunalne objekte uređaje i opremu na javim površinama bez rješenja ili suprotno rješenju iz članka 45. stavka 2. ove odluke;

ne održava urednima i u ispravnom stanju stajališta autobusnog prometa i ugibališta(članak 47.);

redovito ne održava u čistom i urednom stanju parkirališta uz ugostiteljske objekte, trgovačke centre i objekte drugih namjena (članak 48. stavak 3.);

ne održava čistima i urednima sajmišta (članak 50. stavak 2.);

prodaje ili izlaže proizvode izvan prostora sajma (članak 51.);

ne održava urednima i funkcionalno ispravnima kioske, klupe, suncobrane, tende, ručna kolica i slične naprave na sajmu (članak 52. stavak 2.);

ne održava čistima i urednima groblje na području Općine (članak 53. stavak 1.);

koristi javnu površinu protivno članku 54. ove odluke;

redovno i izvanredno ne održava i ne čisti javne površine sukladno programu iz članka 55. ove odluke;

redovito ne čisti ili ne osigurava čišćenje onečišćenih javnih površina zbog obavljanja djelatnosti (članak 57. stavak 1.);

ne čisti javne površine koje služe kao pristup sportskim ili rekreacijskim objektima, igralištima, javnim skupovima, javnim priredbama i ne čisti javne površine na kojima su postavljeni privremeni objekti (kiosci i slično) (članak 57. stavak 2.);

ne očisti javnu površinu odmah po završetku javne priredbe ili događanja ili ne očisti javnu površinu za koju je komunalni redar rješenjem naredio čišćenje (članak 57. stavci 3. i 4.);

koristi javnoprometnu površinu za istovar, smještaj i utovar građevnog materijala, postavu kontejnera za potrebe gradilišta, podizanje građevinske skele i ograde gradilišta za sanaciju i rekonstrukciju ili zaštitu od padanja dijelova fasada i slične građevinske radove ili gradnju objekta, bez odobrenja ili suprotno odobrenju iz članka 58. stavka 2. ove odluke;

koristi javnu zelenu površinu ili neizgrađeno građevinsko zemljište u vlasništvu Općine za istovar, smještaj i utovar građevnog materijala, postavu kontejnera za potrebe gradilišta, podizanje građevinske skele i ograde gradilišta za sanaciju i rekonstrukciju ili zaštitu od padanja dijelova fasada i slične građevinske radove ili gradnju objekta, bez rješenja ili suprotno rješenju iz članka 58. stavka 3. ove odluke;

ne ukloni odmah s javne površine građevinsku skelu i drugi materijal u slučaju da s radovima na objektu ne započne u roku od sedam dana od dana postavljanja građevinske skele ili ako se na vrijeme duže od 30 dana zaustavi gradnja (članak 60. stavak 1.);

ne ukloni s javne površine građevinsku skelu i drugi materijal za koje je komunalni redar rješenjem naredio uklanjanje (članak 60. stavak 2.);

ne poduzima mjere sprečavanja onečišćavanja javnih površina iz članka 61. ove odluke;

nakon završetka radova ne ostavi zauzetu površinu u stanju u kakvom je bila prije izvođenja radova (članak 62. stavak 2.);

ne dovede u roku od 48 sati u prvobitno stanje korištenu javnu površinu na kojoj je komunalni redar utvrdio postojanje oštećenja (članak 62. stavak 3.);

ne održava čistima i funkcionalno ispravnima kante za otpatke (članak 63. stavak 3.);

postavi kante za otpatke na mjestima zabranjenim člankom 64. stavkom 2. ove odluke;

odlaže komunalni otpad iz domaćinstva u kante za otpatke postavljene na javnim površinama za prikupljanje otpadaka prolaznika ili pred njih (članak 65.);

postupa suprotno zabranama iz članka 66. ove odluke

ne održava i ne uređuje javne zelene površine (članak 67. stavak 2.);

ne održava urednom, čistom i redovno održava zelenu površinu koju koristi, kojom upravlja ili gospodari (članak 68. stavak 1.)

ne održava urednima i funkcionalno objekte i uređaje (članak 68. stavak 2.);

ne očisti i održava odvodne jarke te ne izgradi i neodržava prijelaze preko odvodnog jarka (članak 69.);

postavi, zamijeni ili ukloni klupu, koš za otpatke, zaštitni element ili drugu parkovnu opremu te parkovne staze na javnim zelenim površinama suprotno odluci iz članka 70. ove odluke

postupa suprotno zabranama iz članka 71. ove odluke;

ne ukloni snijeg i led s javnih površina i nogostupa (članak 73. stavak 1.),

ne ukloni snijeg i led s krova zgrade i nogostupa uz zgradu (članak 73. stavak 2.);

ne obavještava svakodnevno komunalnog redara o stanju javnoprometnih površina i poduzetim mjerama (članak 73. stavak 5.);

ne ukloni snijeg i led s javnim površina (sportski objekti i slično) koje su joj dane na upravljanje, odnosno na kojoj obavlja poslovnu djelatnost (članak 74.);

ne ukloni snijeg i led s nogostupa ispred poslovnih prostora (članak 75.).

u područjima s izgrađenim kanalizacijskim sustavom ne priključi objekte na javni kanalizacijski sustav sukladno posebnoj odluci (članak 77. stavak 1.),

ispušta sanitarne i fekalne vode u okoliš (članak 77. stavak 4.),

na vrijeme ne organizira pražnjenje septičke jame, kako ne bi došlo do prelijevanja, a time i onečišćenja okoliša (članak 77. stavak 5.).

ako se ne pridržava propisanih uvjeta za držanje životinja (članak 82.)

odmah ne ukloni predmete postavljene, na javne površine te na površine i objekte u vlasništvu pravnih osoba, fizičkih osoba obrtnika ili fizičkih osoba, suprotno odredbama ove odluke (članak 83. stavak 1.);

onemogući komunalnom redaru, u provedbi njegovih ovlasti, nesmetano obavljanje nadzora i pristup do mjesta postupanja (članak 85. stavak 1.).

Članak 89.

Ukoliko fizička ili pravna osoba postupi po usmenom nalogu komunalnog redara, a nije nastala nikakva šteta niti trošak, neće se pokretati prekršajni postupak niti izricati mandatna kazna.

Fizička ili pravna osoba kojoj komunalni redar rješenjem odredi neku mjeru, dužna je odmah ili u roku određenom rješenjem postupiti prema izrečenoj mjeri.

Članak 90.

Svaku stvarnu štetu učinjenu na javnoj površini, komunalnim objektima, uređajima i opremi, građevinama i zemljištu u vlasništvu Općine do koje je došlo zbog nepridržavanja ove Odluke počinitelj je dužan nadoknaditi.

Ukoliko počinitelj štete ne plati naknadu u propisanom roku određenom u rješenju Upravnog odjela, Općina će pokrenuti sudski postupak radi namirenja štete.

Članak 91.

Visina štete koju je počinitelj dužan nadoknaditi određuje se prema stvarnim troškovima, odnosno prema procjeni ovlaštenog vještaka.

Članak 92.

Ukoliko prekršaj iz ove Odluke počini maloljetnik, novčanu kaznu je dužan platiti roditelj ili skrbnik.

X. Prijelazne i završne odredbe

Članak 93.

Na dan stupanja na snagu ove Odluke prestaje važiti Odluka o komunalnom redu na području Općine Viškovci („Službeni glasnik Općine Viškovci" br. 01/14).

Članak 94.

Ova odluka stupa na snagu osmog dana od dana objave u „Službenom glasniku Općine Viškovci".

PREDSJEDNIK OPĆINSKOG VIJEĆA

Mario Marijanovićv.r.

Na temelju članka 36. stavka 13. Zakona o održivom gospodarenju otpadom (Narodne novine br. 94/13,73/17 i 14/19) i članka 32. Statuta Općine Viškovci (Službeni glasnik Općine Viškovci br. 01/13 i 01/18), Općinsko vijeće Općine Viškovci na svojoj12. sjednici održanoj 15. travnja 2019. godine donosi

ODLUKU
o mjerama za sprječavanje nepropisnog odbacivanja otpada i mjerama za uklanjanje odbačenog otpada na području Općine Viškovci

Članak 1.

Ovom odlukom utvrđuje se način provedbe:

- mjera za sprječavanje nepropisnog odbacivanja otpada i
- mjera za uklanjanje nepropisno odbačenog otpada na području Općine Viškovci.

Članak 2.

Nepropisno odbačenim otpadom u smislu ove Odluke, smatra se naročito:

- otpad odbačen u okoliš,
- glomazni otpad ostavljen na javnoj površini,
- opasni i građevinski otpad odbačen na javnim površinama.

Članak 3.

Mjere za sprječavanje nepropisnog odbacivanja otpada i mjere za uklanjanje odbačenog otpada su:

- učestalo provođenje nadzora na području Općine Viškovci radi utvrđivanja postojanja odbačenog otpada,
- postavljanje znakova upozorenja o zabrani odbacivanja otpada na lokacijama za koje se očevidom utvrdi da se ponavlja nepropisno odbacivanje otpada,
- objava na internetstranici Općine Viškovci o načinu zbrinjavanja otpada koji nije mješoviti komunalni otpad,
- periodične akcije uklanjanja nepropisno odbačenog otpada na području Općine Viškovci,
- edukacije građana (distribucija letaka…).

Članak 4.

U Općini Viškovci je uspostavljen sustav za zaprimanje obavijesti o nepropisno odbačenom otpadu i evidentiranju lokacija odbačenog otpada. Sustav za zaprimanje obavijesti o nepropisno odbačenom otpadu uspostavljen je putem Internet stranice Općine Viškovci (www.viskovci.hr) u posebno označenoj rubrici „Prijavite nepropisno odbačen otpad " .

Obrazac prijave o nepropisno odloženom otpadu preuzima se na internet stranicama Općine Viškovci (www.viskovci.hr) te ispunjeni obrazac treba dostaviti na adresu Općine Viškovci, Omladinska 23, 31 401 Viškovci ili na e-mail: opcina.viskovci1@gmail.com. Isto tako prijava se može podnijeti i osobnim dolaskom u općinsku upravu na adresi Omladinska 23, Viškovci.

Članak 5.

Sustav evidentiranja lokacija odbačenog otpada biti će uspostavljen sukladno zakonskim propisima.

Članak 6.

Radi provedbe mjera iz članka 1. točke 2. ove odluke komunalni redar rješenjem naređuje uklanjanje nepropisno odloženog otpada, vlasniku, odnosno posjedniku nekretnine, ako vlasnik nije poznat, odnosno osobi koja sukladno posebnom propisu, upravlja određenim područjem (dobrom), na kojem se nepropisno odloženi otpad nalazi.

Rješenjem iz stavka 1. ovoga članka određuje se: lokacija odbačenog otpada, procijenjena količina otpada, obveznik uklanjanja otpada, te obveza uklanjanja otpada predajom ovlaštenoj osobi za gospodarenje tom vrstom otpada u roku koji ne može biti duži od 6 mjeseci od dana zaprimanja rješenja.

Protiv rješenja iz stavka 1. ovoga članka može se izjaviti žalba Upravnom odjelu za upravne i pravne poslove putem Jedinstvenog upravnog odjela Općine Viškovci.

Istekom roka određenog rješenjem iz stavka 2. ovoga članka komunalni redar utvrđuje ispunjavanje obveze određene rješenjem. Ako komunalni redar utvrdi da obveza određena rješenjem iz stavka 1. ovoga članka nije izvršena, Općina Viškovci dužna je osigurati uklanjanje nepropisno odloženog otpada predajom ovlaštenoj osobi za gospodarenje tom vrstom otpada.

Općina Viškovci ima pravo na naknadu troška uklanjanja nepropisno odloženog otpada od vlasnika, odnosno posjednika nekretnine, ako vlasnik nije poznat, odnosno od osobe koja sukladno posebnom propisu, upravlja određenim područjem (dobrom), na kojem se otpad nalazio.

Ako komunalni redar utvrdi postojanje opravdane sumnje da je opasni ili drugi otpad odbačen na nekretnini čiji vlasnik, odnosno posjednik, ako vlasnik nekretnine nije poznat, odnosno osoba koja sukladno posebnom propisu, upravlja određenim područjem (dobrom), ne dopušta pristup radi utvrđivanja činjeničnog stanja u vezi odbačenog otpada, komunalni redar ovlašten je zatražiti nalog suda i asistenciju djelatnika ministarstva nadležnog za unutarnje poslove radi pristupa na nekretninu u svrhu utvrđivanja činjenica.

Članak 7.

Sredstva za provedbu mjera iz članka 1. ove odluke osigurati će se u proračunu Općine Viškovci.

Članak 8.

Općinski načelnik podnosi Općinskom vijeću izvješće o lokacijama i količinama odbačenog otpada, troškovima uklanjanja odbačenog otpada i provedbi mjera iz članka 1. ove odluke, do 31. ožujka tekuće godine za prethodnu kalendarsku godinu.

Članak 9.

Ova Odluka stupa na snagu osam dana od dana objave u Službenom glasniku Općine Viškovci.

REPUBLIKA HRVATSKA
OSJEČKO-BARANJSKA ŽUPANIJA
OPĆINA VIŠKOVCI
OPĆINSKO VIJEĆE

KLASA:351-01/19-01/01
URBROJ: 2121/10-01-01/19-122
Viškovci, 15. travnja 2019. godine

PREDSJEDNIK OPĆINSKOG VIJEĆA

Mario Marijanović v.r.

Temeljem članka 54. Zakona o lokalnoj i područnoj (regionalnoj) samouopravi („Narodne novine", broj 33/01, 60/01, 129/05, 109/07, 125/08, 36/09, 150/11, 144/12, 19/13, 137/15 i 123/17), članka 110. Zakona o komunalnom gospodarstvu („Narodne novine", broj 68/18 i 110/18. i članka 32. Statuta Općine Viškovci („Službeni glasnik Općine Viškovci", broj 01/13 i 01/18.), Općinsko vijeće Općine Viškovci na svojoj 12. sjednici održanoj dana 15. travnja 2019. godine, donosi

ODLUKU
o zajedničkom obavljanju poslova poljoprivrednog i komunalnog redarstva s općinama Drenje, Gorjani i Strizivojna

Članak 1.

Općinsko vijeće Općine Viškovci suglasno je da se poslovi poljoprivrednog i komunalnog redarstva obavljaju zajedno s općinama Drenje, Gorjani i Strizivojna
Zajedničko obavljanje poslova poljoprivrednog i komunalnog redarstva iz stavka 1. ove Odluke podrazumijeva provođenje važećih odluka o agrotehničkim mjerama i odluka o komunalnom redu usvojenih od jedinica lokalnih samouprava iz ove Odluke, kao i obavljanje svih ostalih poslova koje su sukladno pozitivnim propisima Republike Hrvatske stavljene u nadležnost poljoprivrednih i komunalnih redara.

Članak 2.

Zajedničko obavljanje poslova poljoprivrednog i komunalnog redarstva povjerava se poljoprivrednom i komunalnom redaru kojega će putem natječaja u službu primiti Općina Viškovci.
Troškove rada poljoprivrednog i komunalnog redara koji se odnose na bruto plaću redara s dodacima na plaću, kao i sve druge isplate redaru temeljem ostalih materijalnih prava utvrđenih zakonom i Kolektivnim ugovorom, zajedno sa svim pripadajućim porezima i doprinosima, i to prema stvarnim iznosima isplate, izravno podmiruje Općina Viškovci, a općine iz ove Odluke sudjelovati će u sufinanciranju svih troškova rada redara, kako niže slijedi:

OPĆINA	**Iznos sufinanciranja**
Drenje	0,25%
Gorjani	0,25%
Viškovci	0,25%
Strizivojna	0,25%

Članak 3.

Način plaćanja troškova rada redara za korištenje osobnog automobila u službene svrhe, te troškova nabave nužne stručne literature, troškova vezanih za osiguravanje nužnih uvjeta rada kao što su opremanje uredske prostorije i sredstva za rad, troškova telefoniranja i korištenja službenog mobitela, troškova vezani za poslove obračuna plaće i drugih naknada redaru, troškova korištenja softverskih programa za rad redara, te svih drugih sličnih troškova, kao i način zajedničkog obavljanja poslova poljoprivrednog i komunalnog redarstva i s tim povezana međusobna prava i obveze jedinica lokalne samouprave iz ove Odluke urediti će se posebnim sporazumom.

Članak 4.

Ovlašćuje se Općinski načelnik Općine Viškovci da s općinama iz ove Odluke sklopi sporazum o zajedničkom obavljanju poslova poljoprivrednog i komunalnog redarstva.

Članak 5.

U slučaju da neka jedinica lokalne samouprave iz ove Odluke ne usvoji takvu odluku o zajedničkom obavljanju poslova poljoprivrednog i komunalnog redarstva, odnosno ne sklopi navedeni sporazum, ili u slučaju prestanka važenja navedenog sporazuma u odnosu na neku od ugovornih strana sporazuma, ova Odluka, odnosno sporazum, ostaju na snazi u odnosu na druge jedinice lokalne samouprave, tj. ugovorne strane, a sva prava i obveze iz ove Odluke i sporazuma preuzimaju ostale jedinice lokalne samouprave, tj. ugovorne strane, razmjerno utvrđenim kriterijima iz ove Odluke i sporazuma.

Članak 6.

Ova Odluka stupa na snagu osam dana od dana objave u „Službenom glasniku Općine Viškovci".

REPUBLIKA HRVATSKA
OSJEČKO-BARANJSKA ŽUPANIJA
OPĆINA VIŠKOVCI
OPĆINSKO VIJEĆE

KLASA:363-04/19-01/02
URBROJ:2121/10-01-01/19-123
U Viškovcima, 15. travnja 2019. godine

PREDSJEDNIK OPĆINSKOG VIJEĆA

Mario Marijanović v.r.

REPUBLIKA HRVATSKA
OSJEČKO-BARANJSKA ŽUPANIJA
OPĆINA VIŠKOVCI
OPĆINSKO VIJEĆE

KLASA:120-01/19-01/01
URBROJ:2121/10-01-01/19-124
Viškovci, 15. travnja 2019. godine

Na temelju članka 10. stavka 1. Zakona o plaćama u lokalnoj i područnoj (regionalnoj) samoupravi (Narodne novine br. 28/10.), i članka 32. Statuta Općine Viškovci (Službeni glasnik Općine Viškovci br. 01/13 i 01/18), Općinsko vijeće Općine Viškovci na prijedlog Općinskog načelnika na svojoj 12. sjednici održanoj 15. travnja 2019. donosi

II. Izmjene i dopune Odluke
o koeficijentima za obračun plaće službenika i namještenika
Jedinstvenog upravnog odjela Općine Viškovci

Članak 1.

U članku 2. Odluke o koeficijentima za obračun plaće službenika i namještenika Jedinstvenog upravnog odjela Klasa: 120-01/17-01/01, Urbroj: 2121/10-01-01/01 od 21.prosinca 2017., dodaje se sljedeće radno mjesto;

RADNA MJESTA III. KATEGORIJE				
Red.broj	Naziv radnog mjesta	Potkategorija radnog mjesta	Klasifikacijski rang	Koeficijent
3.5.	Komunalni redar	referent	11.	2,45

Članak 2.

U ostalom dijelu Odluke o koeficijentima za obračun plaće službenika i namještenika Jedinstvenog upravnog odjela, Klasa: 120-01/17-01/01, Urbroj:2121/10-01-01/01 od 21. prosinca 2017. i Odluke o Izmjenama i dopunama Odluke o koeficijentima za obračun plaće službenika i namještenika Jedinstvenog upravnog odjela Općine Viškovci Klasa:120-01/18-01/01, Urbroj:2121/10-01-01/18-210 od 08. lipnja 2018. godine, Odluke ostaju neizmijenjene.

Članak 3.

Ova Odluka stupa na snagu osmog dana od dana objave u Službenom glasniku Općine Viškovci.

PREDSJEDNIK OPĆINSKOG VIJEĆA

Mario Marijanović v.r.

Na temelju članka 32. Statuta Općine Viškovci ("Službeni glasnik Općine Viškovci", broj 01/13 i 01/18), Općinsko vijeće Općine Viškovci na svojoj 12. sjednici održanoj 15. travnja 2019. godine donosi

ODLUKU
o stavljanju izvan snage Odluku o određivanju vrijednosti boda komunalne naknade

Članak 1.

Stavlja se izvan snage Odluka o određivanju vrijednosti boda komunalne naknade Klasa:363-03/19-01/02, Urbroj:2121/10-01-01/19-37 donesena na 11. sjednici Općinskog vijeća Općine Viškovci dana 15. veljače 2019. godine, a objavljena u Službenom glasniku Općine Viškovci br. 01/19.

Članak 2.

Ova odluka stupa na snagu osmog dana od dana objave u „Službenom glasniku Općine Viškovci".

REPUBLIKA HRVATSKA
OSJEČKO-BARANJSKA ŽUPANIJA
OPĆINA VIŠKOVCI
OPĆINSKO VIJEĆE

KLASA: 363-03/19-01/05
URBROJ:2121/10-01-01/19-125
Viškovci, 15. travnja 2019. godine

PREDSJEDNIK OPĆINSKOG VIJEĆA

Mario Marijanović v.r.

Temeljem odredbe članka 391. stavak 1. Zakona o vlasništvu i drugim stvarnim pravima (Narodne novine br. 91/96., 68/98., 137/99., 22/00., 73/00., 114/01., 79/06., 141/06., 146/08., 38/09., 153/09. i 143/12 i 152/14), članka 48. stavak 3. Zakona o lokalnoj i područnoj (regionalnoj) samoupravi (Narodne novine br. 33/01., 60/01.,129/05., 109/07., 125/08., 36/09., 150/11., 144/12., 19/13. i 137/15.), članka 32. stavka 7. Statuta Općine Viškovci (Službeni glasnik Općine Viškovci br. 01/13 i 01/18), odredbe članka 2. stavak 2. Oduke o načinu, uvjetima i postupku raspolaganja imovinom u vlasništvu Općine (Službeni glasnik Općine Viškovci br. 01/17.), Općinsko vijeće Općine Viškovci na 12. sjednici održanoj dana 15. travnja 2019. donosi:

ODLUKU
o prodaji građevinskog zemljišta u Gospodarskoj zoni Viškovci u Viškovcima

I.

Općinsko vijeće Općine Viškovci suglasno je sa raspisivanjem natječaja za prodaju slijedećih nekretnina koje čine cjelinu:

Gospodarska zona Viškovci:

Namjena gospodarska

k. o. Viškovci,

kč.br. 1315/2, ORANICA TRIBEŽ, površine 1520m^2,

kč.br. 1315/6, ORANICA TRIBEŽ, površine 7120m^2,

kč.br. 1315/9, ORANICA TRIBEŽ, površine 2552m^2,

kč.br. 1316/3, ORANICA TRIBEŽ, površine 5028m^2,

kč.br. 1316/4, ORANICA TRIBEŽ, površine 4297m2, sve u ZK uložak 818,u vlasništvu Općine Viškovci.

II.

Početna prodajna cijena zemljišta za k.č.br. 1315/2, kč.br. 1315/6, kč.br. 1315/9, 1316/3 i 1316/4 sve u k.o. Viškovci utvrđuje se u iznosu od 26,00 kuna po m^2 nekretnine, a prema

procjeni koju je izradio ovlašteni procjenitelj Mario Fuček, ing.građ., Stalni sudski vještak građevinske struke i procjenitelj vrijednosti nekretnina, Antunovac A. Starčevića 24.

Ponuditelj je u mogućnosti dobiti olakšicu na početnu kupoprodajnu cijenu iz stavka prethodnog stavka ove točke prema Programu olakšica i poticaja razvoja gospodarstva u Gospodarskoj zoni Viškovci.

III.

Nekretnine navedene u točki I. čine cjelinu i raspisivanjem natječaja će biti dozvoljeno samo dostaviti ponudu za sve navedene nekretnine kao cjelinu, koje su navedene u točki I.

IV.

Najpovoljnijim ponuditeljem u postupku prodaje zemljišta smatra se ponuditelj koji ponudi najvišu kupoprodajnu cijenu pod uvjetom da ispunjava i sve druge uvjete natječaja.

Ako najpovoljniji ponuditelj odustane od svoje ponude, najpovoljnijim ponuditeljem smatra se slijedeći ponuditelj koji je ponudio najvišu kupoprodajnu cijenu i ispunjava sve druge uvjete natječaja, te prihvati ponuđenu kupoprodajnu cijenu ponuditelja koji je odustao.

Ponuditelj koji je ponudio najvišu ponuđenu kupoprodajnu cijenu ponuditelja koji je odustao od ponude, pa naknadno i on odustane od ponude, gube pravo na povrat jamčevine.

V.

Rok za plaćanje kupoprodajne cijene iznosi 8 dana od dana sklapanja kupoprodajnog ugovora.

VI.

Jamčevina se određuje u visini 10% od početno utvrđene cijene nekretnine.

VII.

Tekst natječaja s ostalim uvjetima objavljuje Općinski načelnik Općine Viškovci u skladu s ovom odlukom i odredbama važeće Odluke o načinu, uvjetima i postupku raspolaganja imovinom u vlasništvu Općine Viškovci

VIII.

Natječaj se provodi sustavom zatvorenih ponuda.

Natječaj objavljuje Općinski načelnik Općine Viškovci.

IX.

Natječaj se objavljuje na web stranicama Općine i na oglasnoj ploči Općine Viškovci.

Obavijest o objavi natječaja objavljuje se u dnevnom tisku i obvezno sadrži:

- podatke o nekretnini (oznaku i opis katastarske čestice s površinom i namjenom),
- početni iznos kupoprodajne cijene,
- informaciju o mjestu objave cjelokupnog teksta javnog natječaja.

Rok za podnošenje ponuda je 15 dana od dana objave obavijesti u dnevnom tisku.

X.

Općinsko vijeće na temelju uvjeta natječaja donosi Odluku o izboru najpovoljnijeg ponuditelja.

Općinsko vijeće zadržava pravo poništenja natječaja ili njegovog dijela, kao i neprihvaćanja niti jedne od prispjelih ponuda.

XI.

Postupak javnog otvaranja ponuda po natječaju provodi Povjerenstvo za odabir najpovoljnijeg ponuditelja.

Javnom otvaranju pisanih ponuda mogu biti nazočni ponuditelji te njihovi ovlašteni predstavnici uz predočenje valjane punomoći.

XII.

Kupoprodajni ugovor u ime Općine Viškovci zaključuje općinski načelnik Općine Viškovci.

XIII.

Ova Odluka stupa na snagu osam dana od dana objave u "Službenom glasniku Općine Viškovci".

REPUBLIKA HRVATSKA
OSJEČKO-BARANJSKA ŽUPANIJA
OPĆINA VIŠKOVCI
OPĆINSKO VIJEĆE

KLASA:944-13/19-01/03
URBROJ:2121/10-01-01/19-126
Viškovci, 15. travnja 2019. godine

PREDSJEDNIK OPĆINSKOG VIJEĆA

Mario Marijanović v.r.

Službeni glasnik

Izdaje : Općina Viškovci
Sjedište: Općina Viškovci, Omladinska 23, Viškovci
Glavni i odgovorni urednik: Ante Krištić, načelnik Općine Viškovci
Broj tiskanih primjeraka: 20